CATALOGO DE RECAMBIOS

Modelo ROMMI 125 Despiece Chasis Parte Ciclo (RM125EFI)

ROMMI RM125 ZN125 Euro4 F01

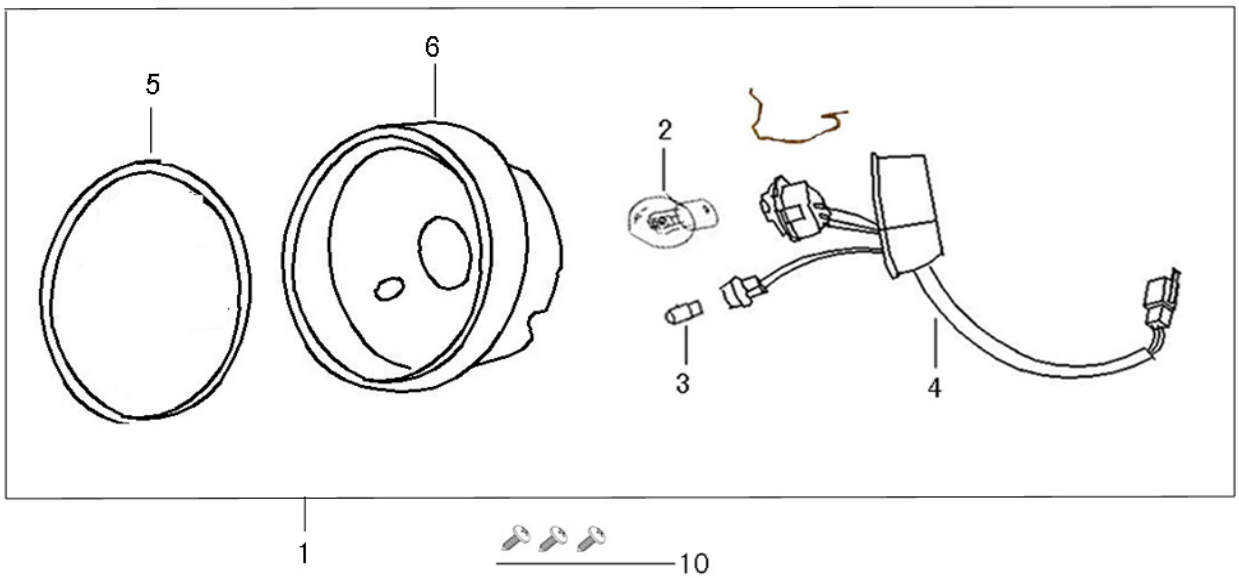

FIG.	Nº	REFERENCIA	DESCRIPCION	CANT	
F01	1	33100-ALA6-9000	Optica Faro Delantero (RM125EFI)	1	
F01	2	34911-F8-9000	BOMBILLA 12V35W/35W	1	
F01	3	34903-F8-9000	BOMBILLA 12V 5W	1	
F01	4	33130-ALA6-9000	ZOCALO CONECTOR	1	
F01	5	33102-ALA6-9000	SHELL HEAD LIGHT	1	
F01	6	33103-ALA6-9000	BASE HEAD LIGHT	1	
F01	10	93401-42012-03	Tornillo Rosca Chapa (Ala Ancha) 4.2*12（G）	3	

ROMMI RM125 ZN125 Euro4 F02

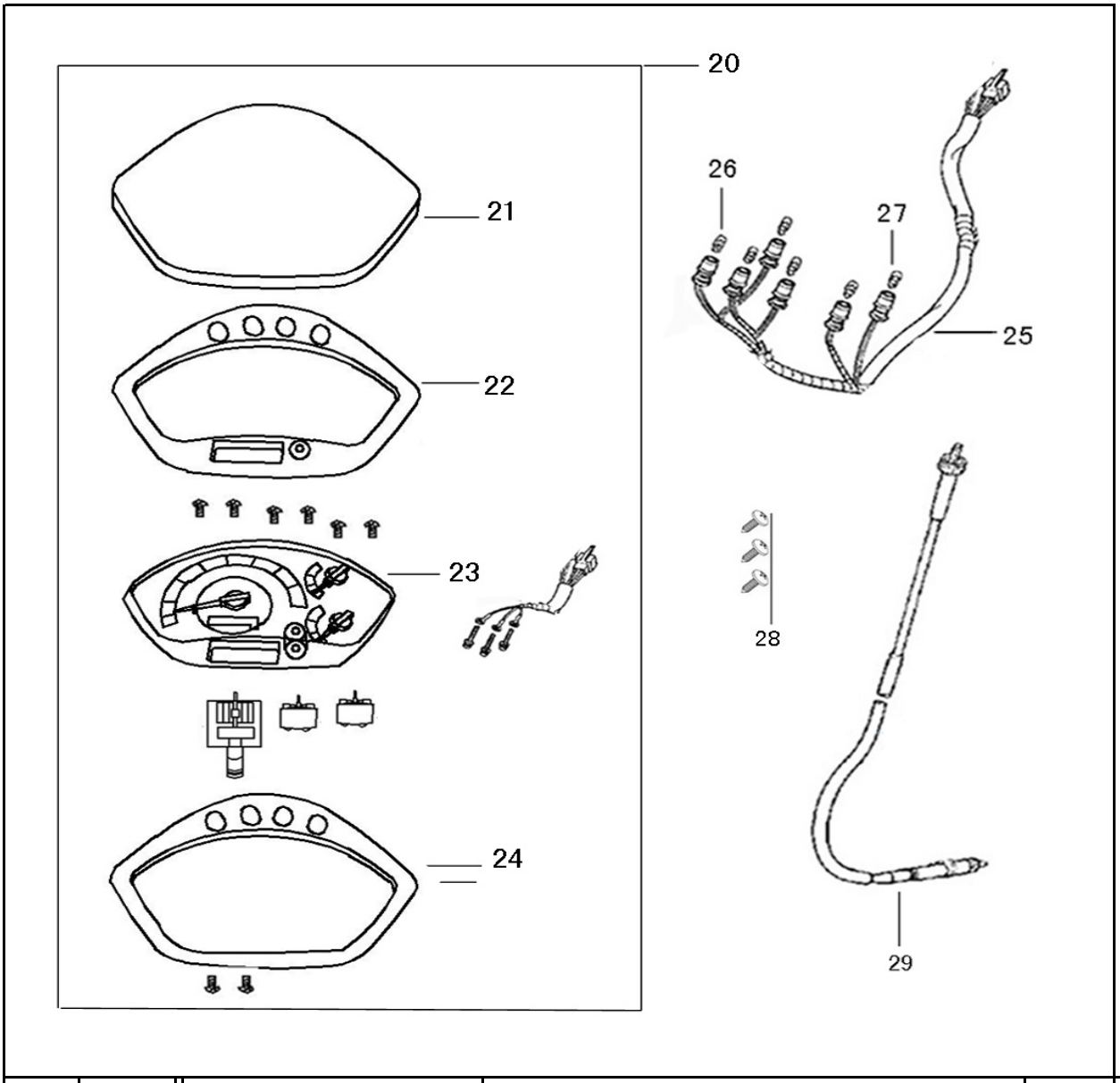

FIG.	Nº	REFERENCIA	DESCRIPCION	CANT	
F02	20	37200-AFAC-E000	Tablero Cuentakilometros (EFI)		
F02	25	37224-AFAC-E000	SOCKET COMP METER	1	
F02	26	34908-F8-9000	BULB WEDGE BASE(12V3.4W)	4	
F02	27	34909-F8-9000	BULB WEDGE BASE(12V1.7W)	2	
F02	28	93401-42012-03	Tornillo Rosca Chapa (Ala Ancha) 4.2*12（G）	3	
F02	29	44830-X6-9000	Cable Cuentakilometros (Rommi 125EFI)		

ROMMI RM125 ZN125 Euro4 F03

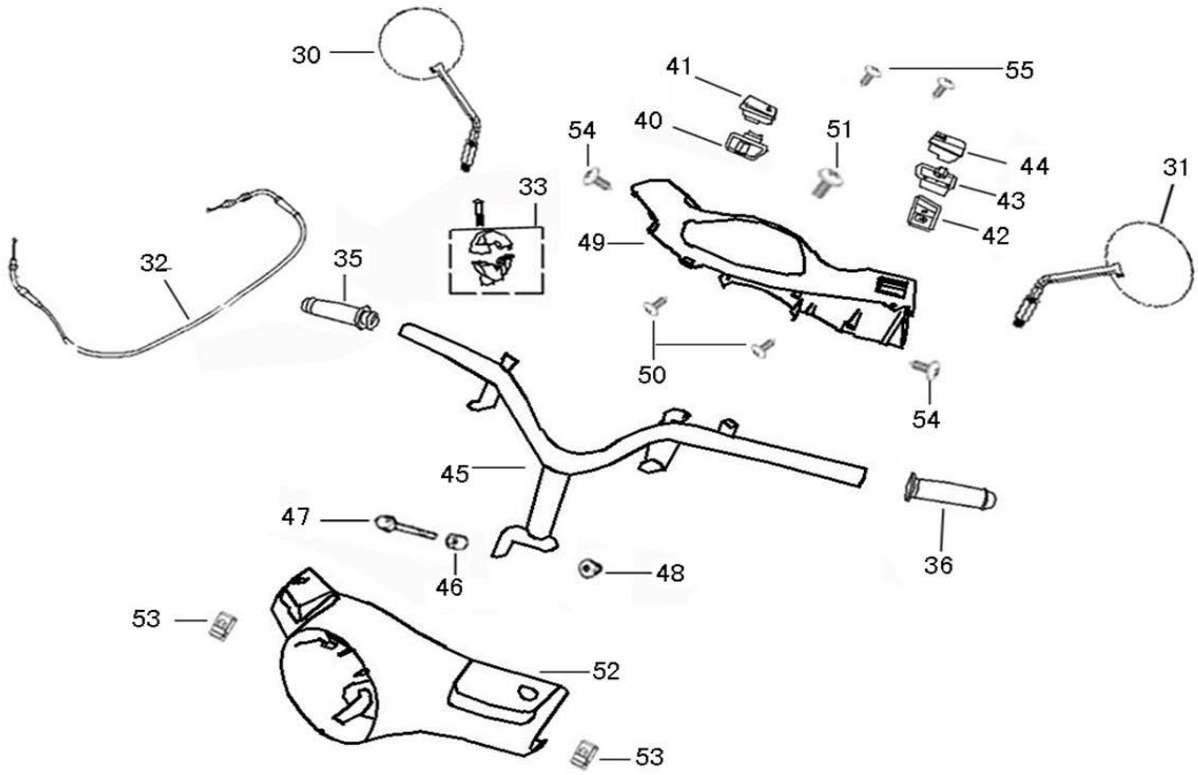

FIG.	Nº	REFERENCIA	DESCRIPCION	CANT	
F03	30	88110-ALA6-E100	Espejo Retrovisor Izquierdo (RM125EFI) VP	1	
F03	31	88120-ALA6-E100	Espejo Retrovisor Derecho (RM125EFI) VPA	1	
F03	32	17910-AFAC-9000	Cable Acelerador Gas (EFI)	1	
F03	33	53168-WY-9000	Puño de Gas	1	
F03	35	53140-GZ-9100	Empuñadura Der con Caña Gas Negra (RM12	1	
F03	36	53166-GZ-9100	Empuñadura Izquierda Negra (RM125EFI)	1	
F03	40	35205-ALA6-9000	Interruptor Luces	1	
F03	41	35152-GZ-9000	Boton Arranque	1	
F03	42	35201-GZ-9100	Interruptor Largas/Cortas	1	
F03	43	35202-GZ-9000	Interruptor Intermitentes	1	
F03	44	35203-GZ-9000	Boton Claxon	1	
F03	45	53100-ALA6-9000	Manillar (RM125EFI)	1	
F03	46	53125-F8-9000	COLLAR HANDLE SET	1	
F03	47	92201-10050-03	Tornillo 10*50	1	
F03	48	95401-10000-03	NUT U 10MM（G）	1	

ROMMI RM125 ZN125 Euro4 F03

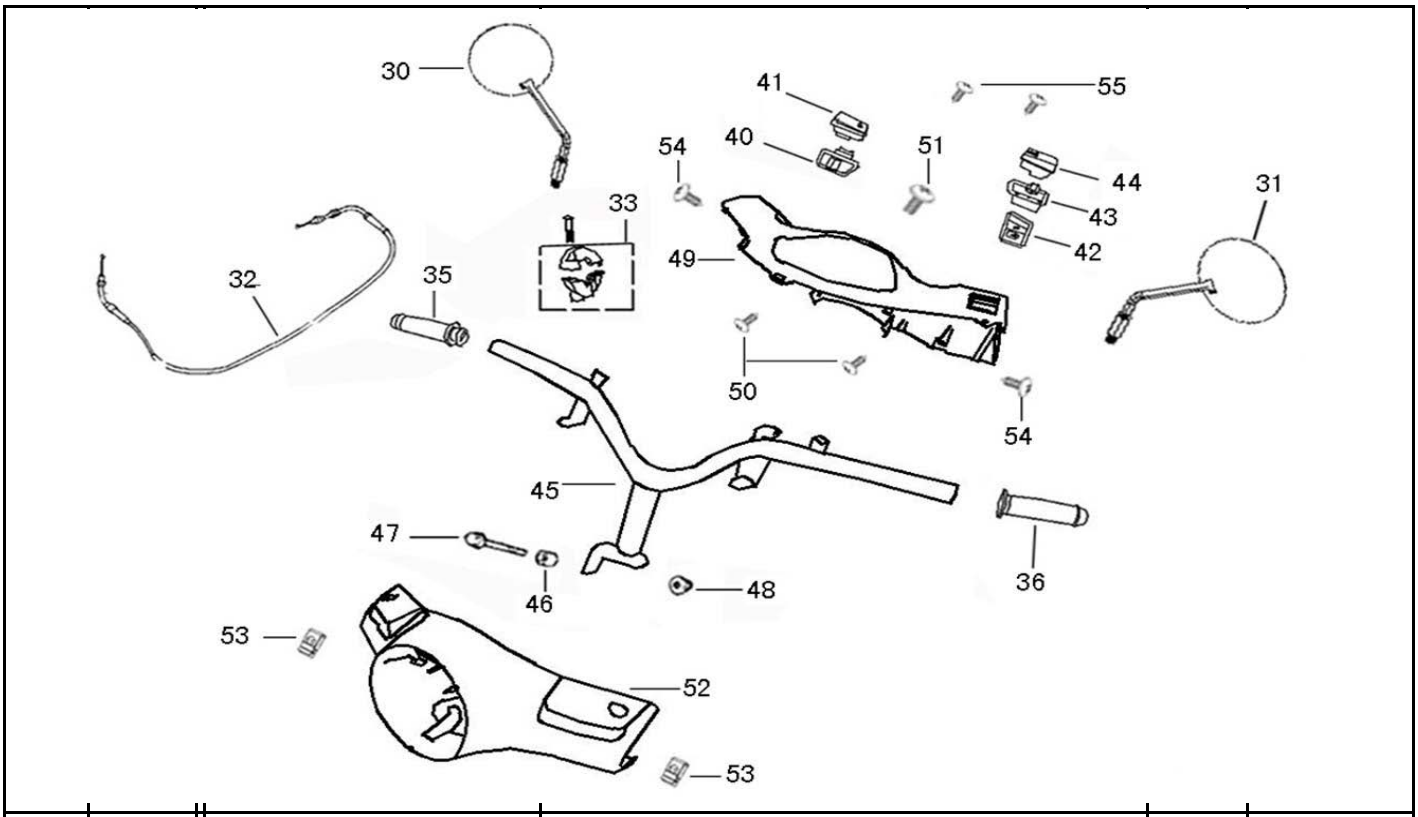

FIG.	Nº	REFERENCIA	DESCRIPCION	CANT	
F03	49	53205-ALA6-9000-001	Plastico Cubre Manillar Trasero (Blanco)	1	
F03	49	53205-ALA6-9000-004	Plastico Cubre Manillar Trasero (Beige)	1	
F03	49	53205-ALA6-9000-005	Plastico Cubre Manillar Traero (Negro)	1	
F03	49	53205-ALA6-9000-008	Plastico Cubre Manillar Trasero (Rosa)	1	
F03	50	93401-42012-03	Tornillo Rosca Chapa (Ala Ancha) 4.2*12（G）	2	
F03	51	92701-06016-03	SCREW SPECIAL 6*16（G）	1	
F03	52	53206-ALA6-9000-001	Plastico Cubre Manillar Superior (Blanco)	1	
F03	52	53206-ALA6-9000-004	Plastico Cubre Manillar Superior (Beige)	1	
F03	52	53206-ALA6-9000-005	Plastico Cubre Manillar Superior (Negro)	1	
F03	52	53206-ALA6-9000-008	Plastico Cubre Manillar Superior (Rosa)	1	
F03	53	90601-F8-9000	Tuerca Chapa (Grapa) 4MM	2	
F03	54	93401-48016-03	Tornillo Rosca Chapa (Ala Ancha) 4.8*16（G）	2	
F03	55	93401-42012-03	Tornillo Rosca Chapa (Ala Ancha) 4.2*12（G）	2	

ROMMI RM125 ZN125 Euro4 F04

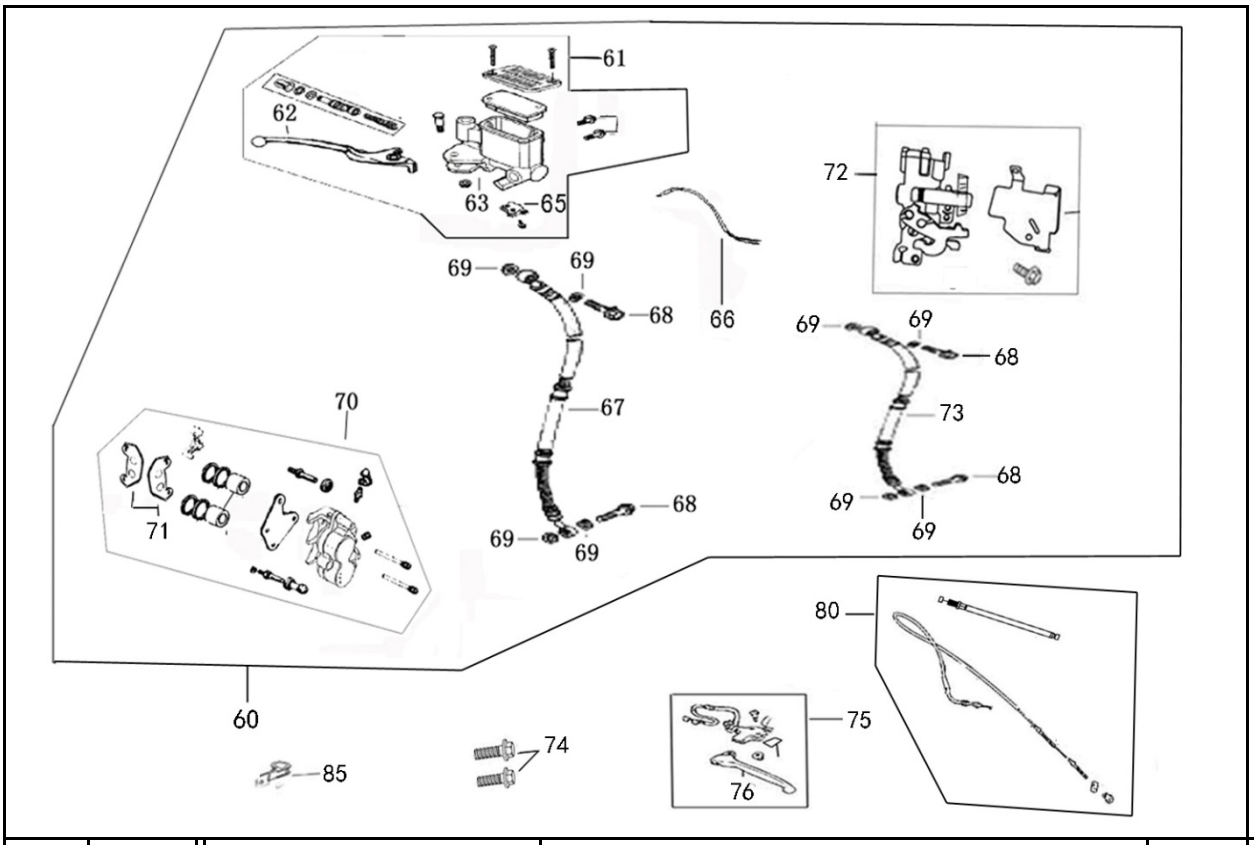

FIG.	Nº	REFERENCIA	DESCRIPCION	CANT	
F04	60	4550A-AFAC-E000	Conjunto Freno Disco CBS Del y Bomba Tam	1	
F04	61	45500-ALA6-9000	Conj. Bombin y Maneta Der. Freno Del. (RM1	1	
F05	62	53175-ALA6-9000	Maneta Der. Freno Del. (RM125EFI)	1	
F04	63	53175-ALA6-9000	Bombin Freno Delantero (sin Maneta)	1	
F04	65	45501-ALA6-9000	Interruptor Luz Freno Del Der (SG125)	1	
F04	65	10099-F8-9000	Interruptor Izq. Luz Freno Tras (RM125i)	1	
F04	66	32106-ALA6-9000	Cable Interruptor Luz Freno Del	1	
F04	67	45126-ALA6-9000	Latiguillo Freno Del (CBS)	1	
F04	68	90045-F8-9000	Tornillo Latiguillo Freno 10*22	1	
F04	69	90046-F8-9000	Arandela Cobre Latiguillo Freno	1	
F04	70	45200-AFAC-E000	Pinza Freno Del Izq. (CBS) (RM12 Pinza Tripl	1	
F04	71	45105-AFAC-E000	Pastillas Freno CBS (RM125EFI-9mm)	1	
F04	72	45530-AFAC-9000	Bombin Freno CBS Trasero y Delantero (RM1	1	
F04	73	43124-AFAC-9000	Latiguillo Repartidor Freno Trasero (CBS)	1	
F04	75	5317B-GZ-9200	Conj. Soporte y Maneta Izq. Freno Tras. (RM1	1	
F04	75	5317B-GZ-9200	Conjunto Maneta Freno Trasero con Soporte	1	
F04	76	53178-GZ-9200	Maneta Izq. Freno Tras. (RM125EFI)	1	
F04	80	43450-AFAM-9000	Cable Freno Trasero Tambor (RM125EFI)	1	
F04	85	45128-T6-9000	Abrazadera Latiguillo Freno Del	1	
F04	74	92201-08035-03	Tornillo 8*35	1	

ROMMI RM125 ZN125 Euro4 F05

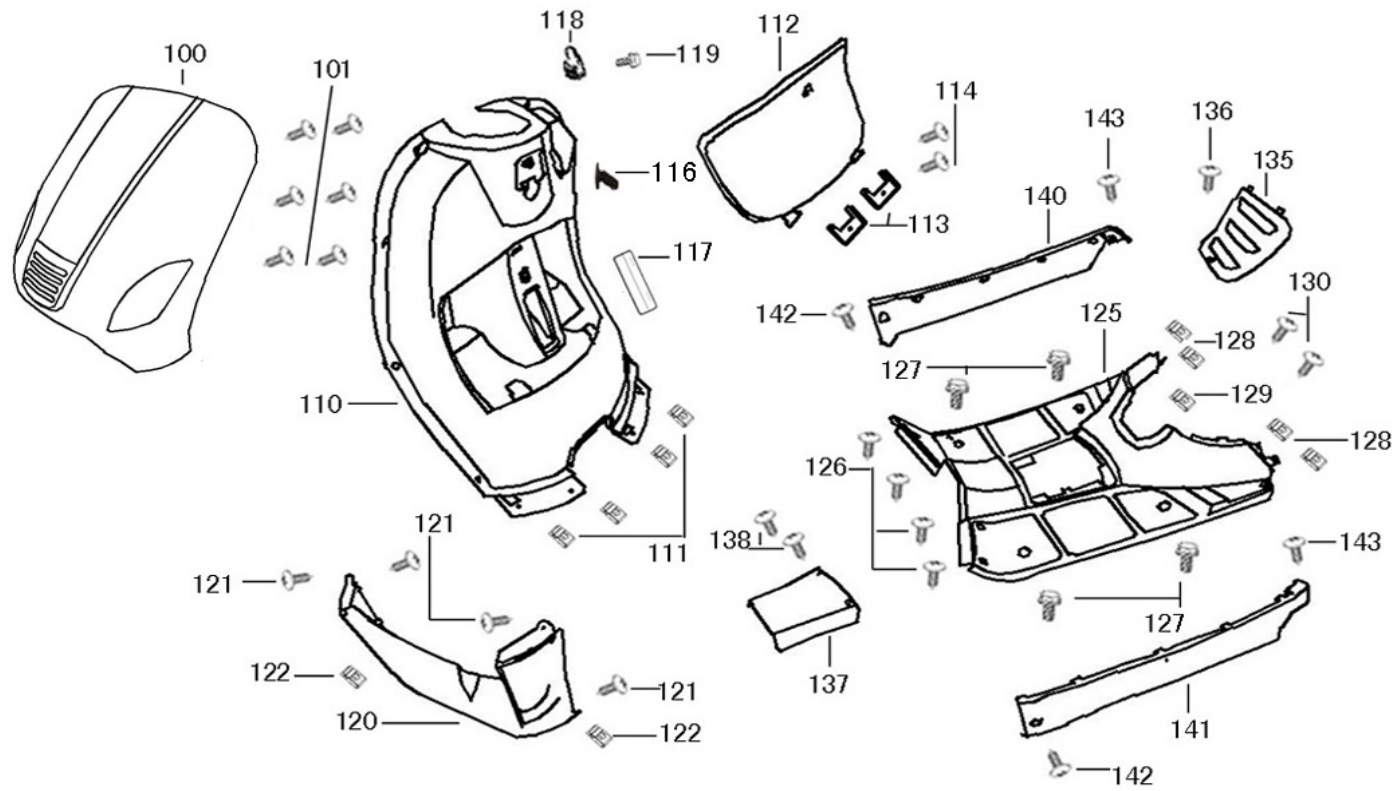

FIG.	Nº	REFERENCIA	DESCRIPCION	CANT	
F05	100	64301-ALA6-9100	Plastico Escudo Frontal (Blanco)	1	
F05	100	64301-ALA6-9100-004	Plastico Escudo Frontal (Beige)	1	
F05	100	64301-ALA6-9100-005	Plastico Escudo Frontal (Negro)	1	
F05	100	64301-ALA6-9100-008	Plastico Escudo Frontal (Rosa)	1	
F05	101	93401-42012-03	Tornillo Rosca Chapa (Ala Ancha) 4.2*12（G）	6	
F05	110	64304-ALA6-9000	Plastico Contraescudo (Blanco)	1	
F05	110	64304-ALA6-9000-004	Plastico Contraescudo (Beige)	1	
F05	110	64304-ALA6-9000-005	Plastico Contraescudo (Negro)	1	
F05	110	64304-ALA6-9000-008	Plastico Contraescudo (Rosa)	1	
F05	111	90601-F8-9000	Tuerca Chapa (Grapa) 4MM	4	
F05	112	64308-ALA6-9000	Tapa Guantera (Blanco)	1	
F05	112	64308-ALA6-9000-004	Tapa Guantera (Beige)	1	
F05	112	64308-ALA6-9000-005	Tapa Guantera (Negro)	1	
F05	112	64308-ALA6-9000-008	Tapa Guantera (Rosa)	1	
F05	113	64309-ALA6-9000	COVER LEG STAY	2	
F05	114	93401-42012-03	Tornillo Rosca Chapa (Ala Ancha) 4.2*12（G）	2	

ROMMI RM125 ZN125 Euro4 F05

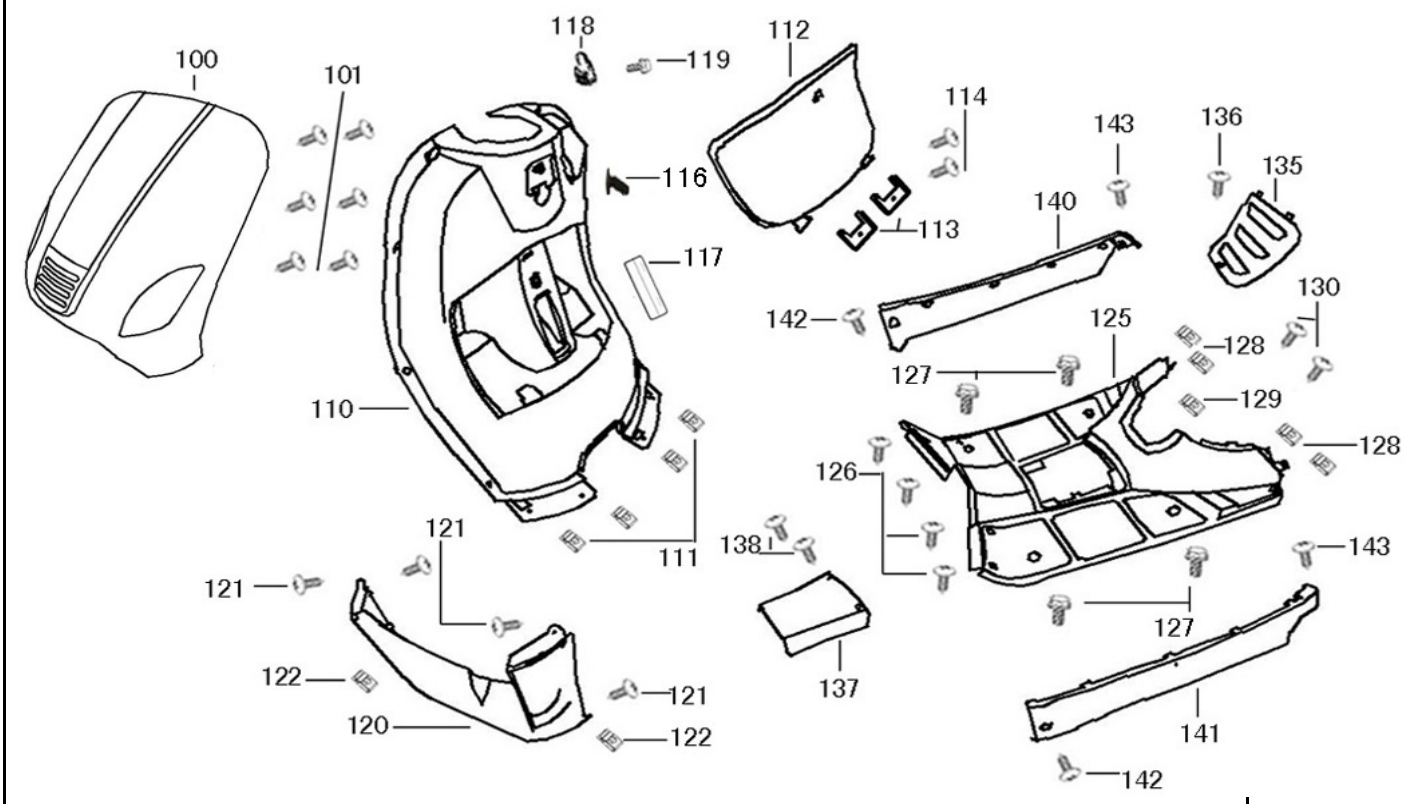

FIG.	Nº	REFERENCIA	DESCRIPCION	CANT	
F05	116	81134-KY-9000	Goma gancho Soporte Casco A	1	
F05	117	81142-ALA6-9000-001	Tapita Num VIN Chasis Contraescudo (Blanco	1	
F05	117	81142-ALA6-9000-004	Tapita Num VIN Chasis Contraescudo (Beige)	1	
F05	117	81142-ALA6-9000-005	Tapita Num VIN Chasis Contraescudo (Negro)	1	
F05	117	81142-ALA6-9000-008	Tapita Num VIN Chasis Contraescudo (Rosa)	1	
F05	118	83760-ALA6-9000	Clip Gancho	1	
F05	119	92101-06016-03	Tornillo 6*16（G）	1	
F05	120	64302-ALA6-9000-001	QuillaFrontal Inferior (Blanco)	1	
F05	120	64302-ALA6-9000-004	QuillaFrontal Inferior (Beige)	1	
F05	120	64302-ALA6-9000-005	QuillaFrontal Inferior (Negro)	1	
F05	120	64302-ALA6-9000-008	QuillaFrontal Inferior (Rosa)	1	
F05	121	90601-F8-9000	Tuerca Chapa (Grapa) 4MM	4	
F05	122	90601-F8-9000	Tuerca Chapa (Grapa) 4MM	2	
F05	123	64310-ALA6-9000	Plancha Metalica Reposapies Inferior Der		
F05	124	43663-RME120	Plancha Metalica Reposapies Inferior Izq		
F05	125	64310-ALA6-9000-001	Plastico Plataforma Reposapies (Blanco)		
F05	125	64310-ALA6-9000-004	Plastico Plataforma Reposapies (Beige)		
F05	125	64310-ALA6-9000-005	Plastico Plataforma Reposapies (Negro)		
F05	125	64310-ALA6-9000-008	Plastico Plataforma Reposapies (Rosa)		

ROMMI RM125 ZN125 Euro4 F05

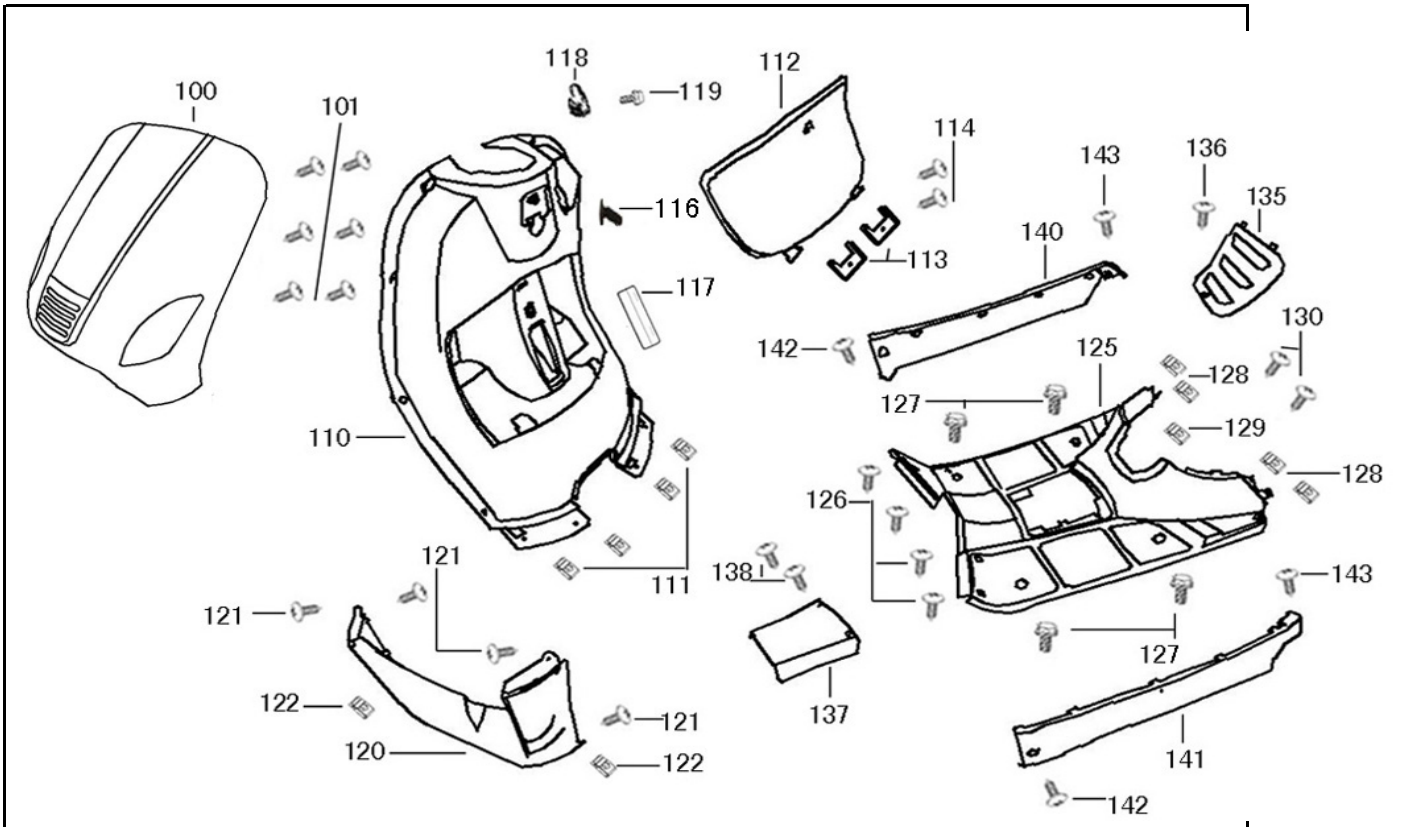

FIG.	Nº	REFERENCIA	DESCRIPCION	CANT	
F05	135	**83753-ALA6-9000-001**	Tapita Ext Acceso Motor (Blanco)	1	
F05	135	**83753-ALA6-9000-004**	Tapita Ext Acceso Motor (Beige)	1	
F05	135	**83753-ALA6-9000-005**	Tapita Ext Acceso Motor (Negro)	1	
F05	135	**83753-ALA6-9000-008**	Tapita Ext Acceso Motor (Rosa)	1	
F05	137	**50326-ALA6-9000-001**	Tapa Bateria (Blanco)	1	
F05	137	**50326-ALA6-9000-004**	Tapa Bateria (Beige)	1	
F05	137	**50326-ALA6-9000-005**	Tapa Bateria (Negro)	1	
F05	137	**50326-ALA6-9000-008**	Tapa Bateria (Rosa)	1	
F05	140	**64305-ALA6-9000-001**	Quilla Inferior Derecha (Blanco)	1	
F05	140	**64305-ALA6-9000-005**	Quilla Inferior Der (Negro)	1	
F05	140	**64305-ALA6-9000-004**	Quilla Inferior Derecha (Beige)	1	
F05	140	**64305-ALA6-9000-008**	Quilla Inferior Derecha (Rosa)	1	
F05	141	**64306-ALA6-9000-001**	Quilla Inferior Izquierda (Blanco)	1	
F05	141	**64306-ALA6-9000-004**	Quilla Inferior Izquierdo (Beige)	1	
F05	141	**64306-ALA6-9000-005**	Quilla Inferior Izq. (Negro)	1	
F05	141	**64306-ALA6-9000-008**	Quilla Inferior Izquierdo (Rosa)	1	

ROMMI RM125 ZN125 Euro4 F05

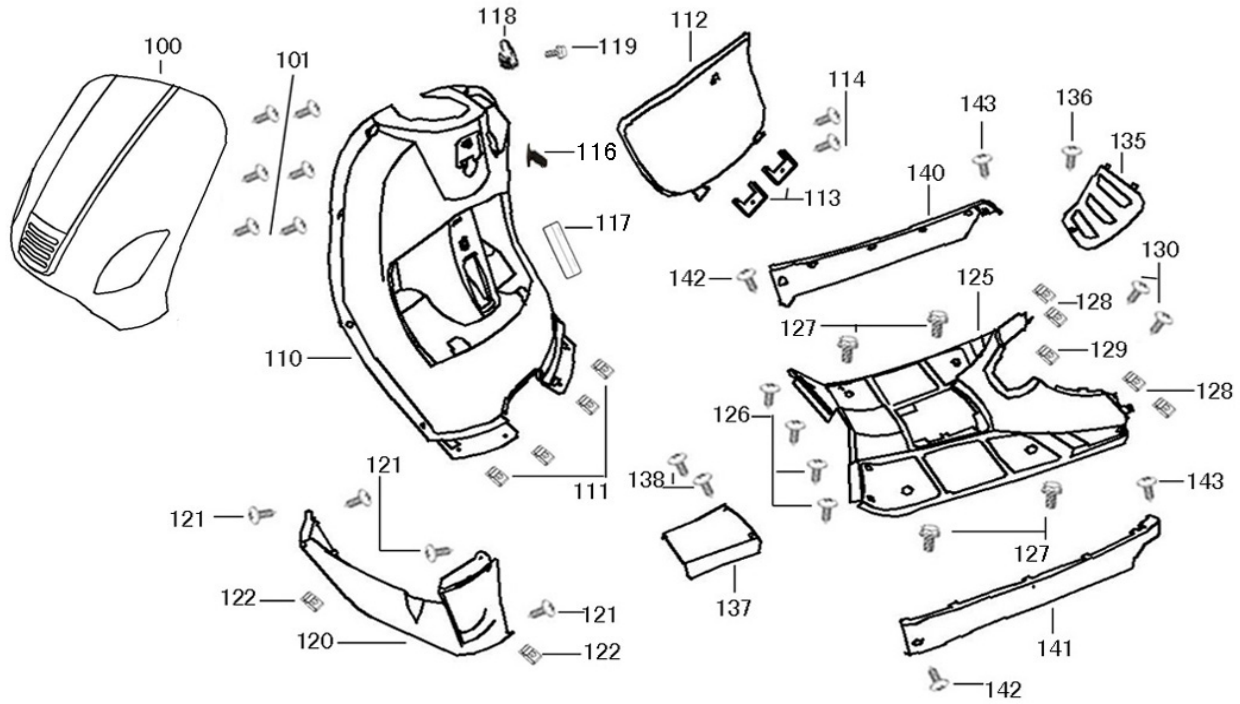

FIG.	Nº	REFERENCIA	DESCRIPCION	CANT	
F05	127	92101-06020-03	Tornillo 6*20	4	
F05	126	93401-48016-03	Tornillo Rosca Chapa (Ala Ancha) 4.8*16（G）	4	
F05	136	93401-48016-03	Tornillo Rosca Chapa (Ala Ancha) 4.8*16（G）	1	
F05	130	93401-48016-03	Tornillo Rosca Chapa (Ala Ancha) 4.8*16（G）	2	
F05	142	93401-48016-03	Tornillo Rosca Chapa (Ala Ancha) 4.8*16（G）	2	
F05	143	93401-48016-03	Tornillo Rosca Chapa (Ala Ancha) 4.8*16（G）	2	
F05	128	90601-F8-9000	Tuerca Chapa (Grapa) 4MM	4	
F05	129	90601-F8-9000	Tuerca Chapa (Grapa) 4MM	1	
F05	138	93401-42016-03	Tornillo Rosca Chapa (Ala Ancha) 4.2*16（G）	2	

ROMMI RM125 ZN125 Euro4 F06

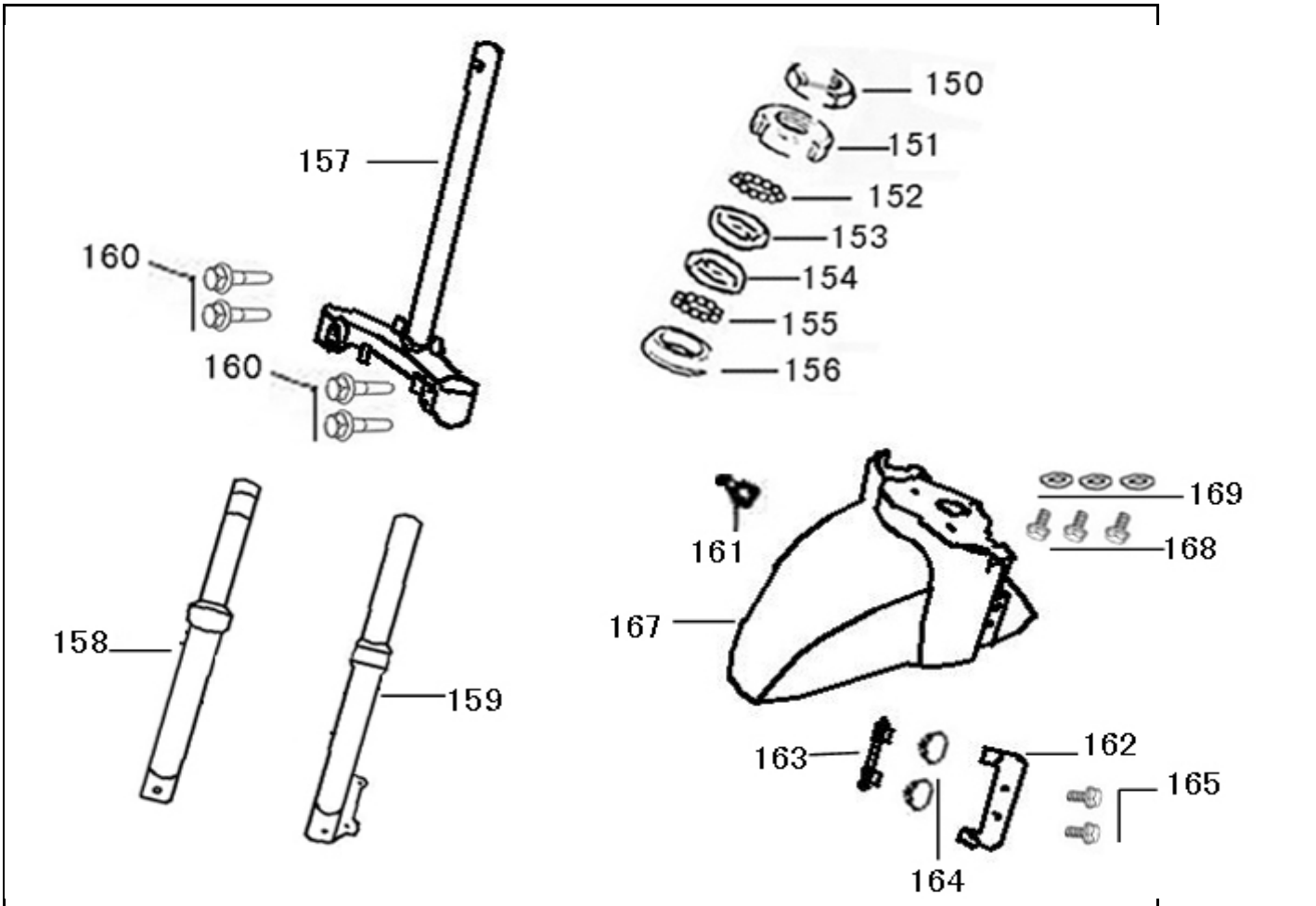

FIG.	Nº	REFERENCIA	DESCRIPCION	CANT	
F06	150	50306-F8-9000	Tuerca Bloqueo Tija Direcc	1	
F06	151	53211-F8-9000	Tapa Pista Superior Cojinete Direcc	1	
F06	152	53213-F8-9000	Cojinete Dirección Superior (RM125EFI)	1	
F06	153	50301-F8-9000	Pista Superior cojinete Direcc	1	
F06	154	50302-KY-9000	Tapa Pista Inferior Cojinete Direcc	1	
F06	155	53214-KY-9000	Cojinete Dirección Inferior (RM125EFI)	1	
F06	156	53212-KY-9000	Pista Inferior Cojinete Direcc	1	
F06	157	53200-ALA6-9000	Tija-Horquilla Dirección (RM125EFI)	1	
F06	158	51400-ALA6-9300	Pierna Horquilla Del Der	1	
F06	159	51500-ALA6-9300	Pierna Horquilla Del Izq	1	
F06	167	61100-ALA6-9000-001	Guardabarros Del. (Blanco)	1	
F06	167	61100-ALA6-9000-004	Guardabarros Del. (Blanco Marfil)	1	
F06	167	61100-ALA6-9000-005	Guardabarros Del. (Negro)	1	
F06	167	61100-ALA6-9000-008	Guardabarros Del. (Rosa)	1	
F06	170	53211/13-F8-9000	Conjunto Cojinete Dirección Superior (RM125	1	
F06	171	53212/14-KY-9000	Conjunto Cojinete Dirección Inferior (RM125E	1	

ROMMI RM125 ZN125 Euro4 F06

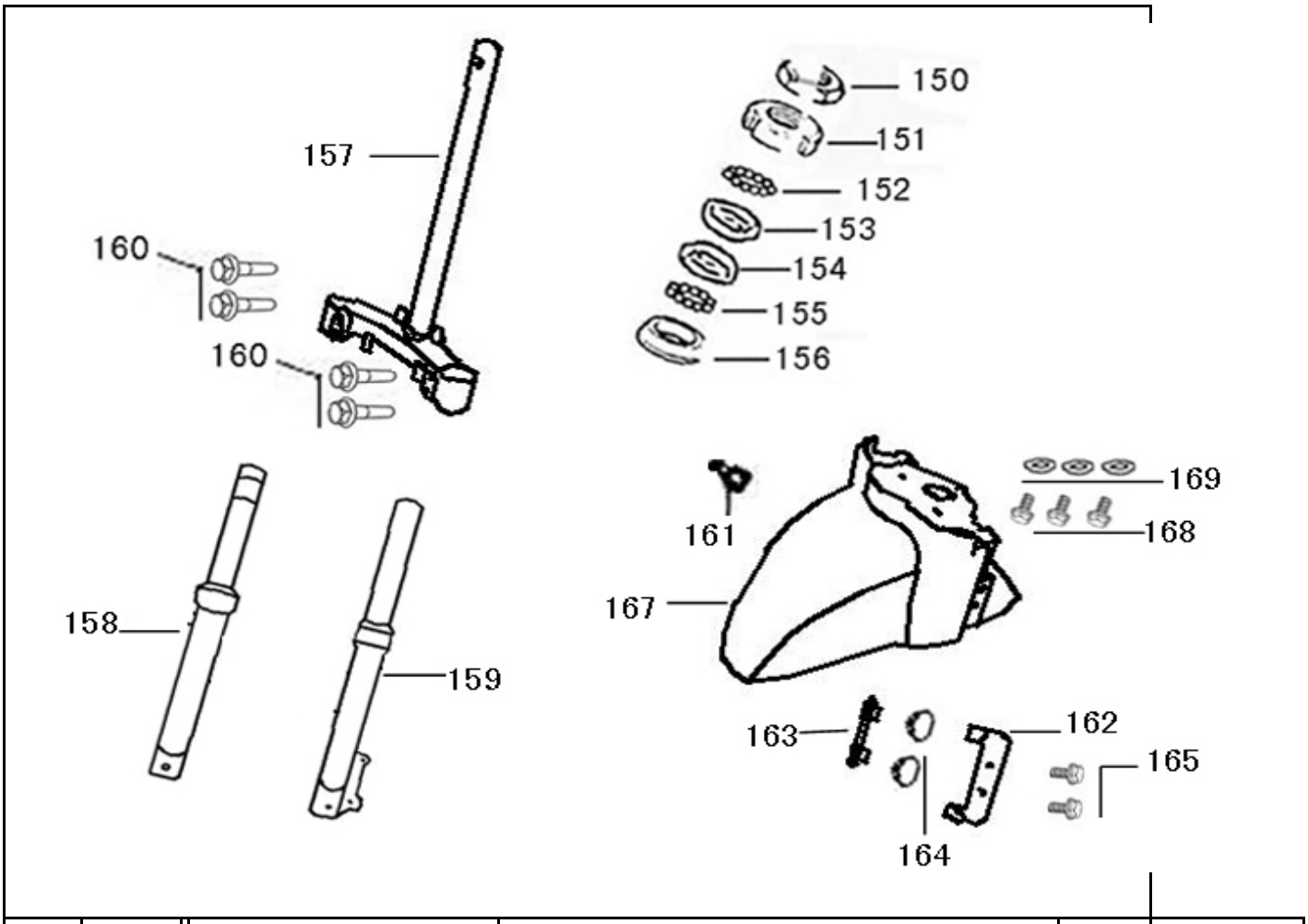

FIG.	Nº	REFERENCIA	DESCRIPCION	CANT	
F06	168	92101-06016-03	Tornillo 6*16 (G)	3	
F06	169	95801-06000-03	WANSHWE 6MM (G)	3	
F06	160	92201-08050-03	Tornillo 8*50 (G)	4	
F06	161	61106-FA-9000	RUBBER RINGS,CABLE COMP SPDMT	1	
F06	162	45128-ALA6-9000	CLAMPER Ⅰ, FR BRAKE Tubo Goma	1	
F06	163	45127-ALA6-9000	CLAMPER Ⅱ, FR BRAKE Tubo Goma	1	
F06	164	84705-GZ-9000	RUBBER,UNDER NUMBER BRKT FR	2	
F06	165	92101-06012-03	Tornillo 6*12 (G)	2	
F06	168	92101-06016-03	Tornillo 6*16 (G)	3	
F06	169	95801-06000-03	WANSHWE 6MM (G)	3	

ROMMI RM125 ZN125 Euro4 F07

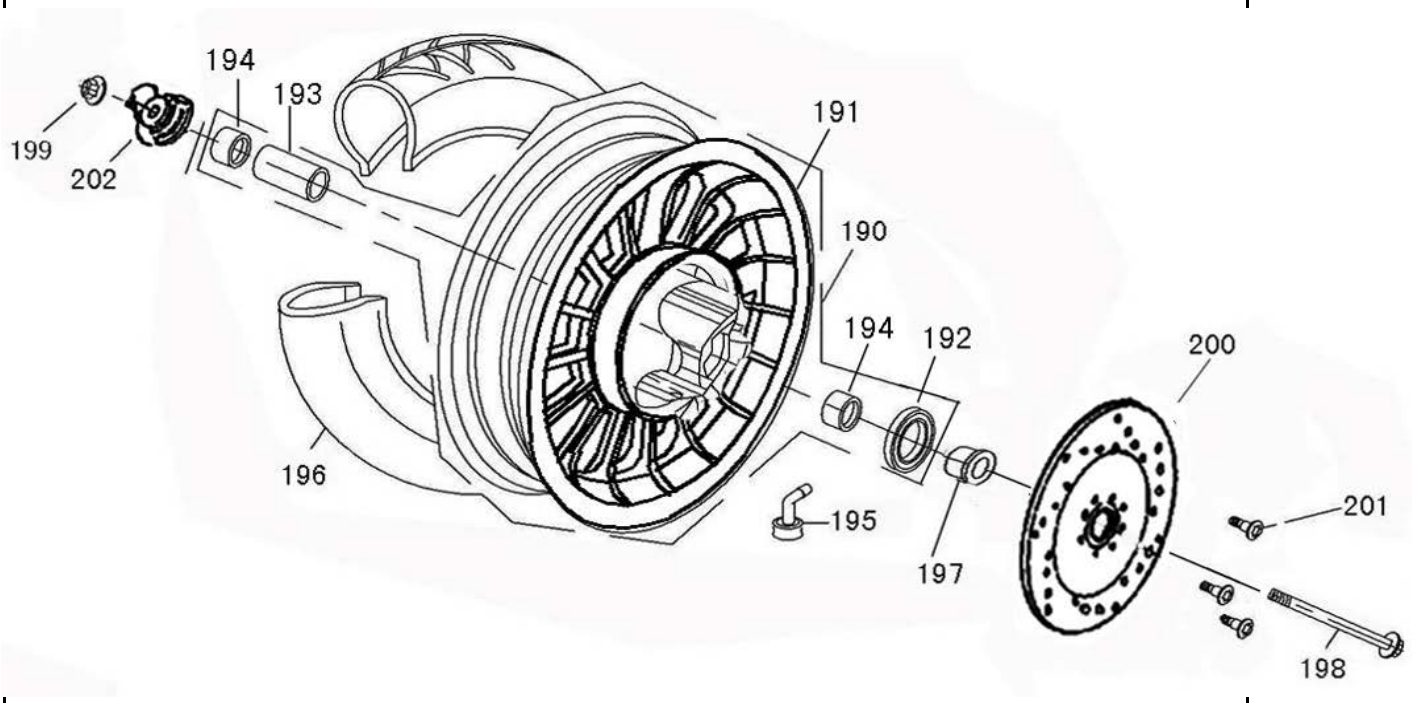

FIG.	Nº	REFERENCIA	DESCRIPCION	CANT	
F07	190	44600-XSG-9102	Llanta Rueda Delant MT2.50X10 completa		
F07	192	91001-ALA6-9000	Reten Guardapolvos	1	
F07	193	44620-ALA6-9000	Casquillo Del Distanciador	1	
F07	194	96002-62010	Cojinete 6201-2RS	2	
F07	195	42753-F8-9000-B	Valvula (PVR-70)	1	
F07	196	44710-DGW-9101-B	Neumatico 3.50-10 Tubeless	1	
F07	197	44311-GZ-9000	Casquillo Del Lado Disco	1	
F07	198	44301-F8-9000	Eje Rueda Delantera (12x245mm)		
F07	199	95501-12000-03	Tuerca Eje Rueda Del 12MM（G）	1	
F07	200	45121-XSG-9000	Disco Freno Delantero Ø190 (RM125EFI)		
F07	201	93601-08025-02	Tornillo Fijacion Disco Freno Del M8*25（Cr）	3	
F07	202	44800-XSG-9000-A/B	Reenvio Cuentakilometros (Rommi 125EFI)		

ROMMI RM125 ZN125 Euro4 F08

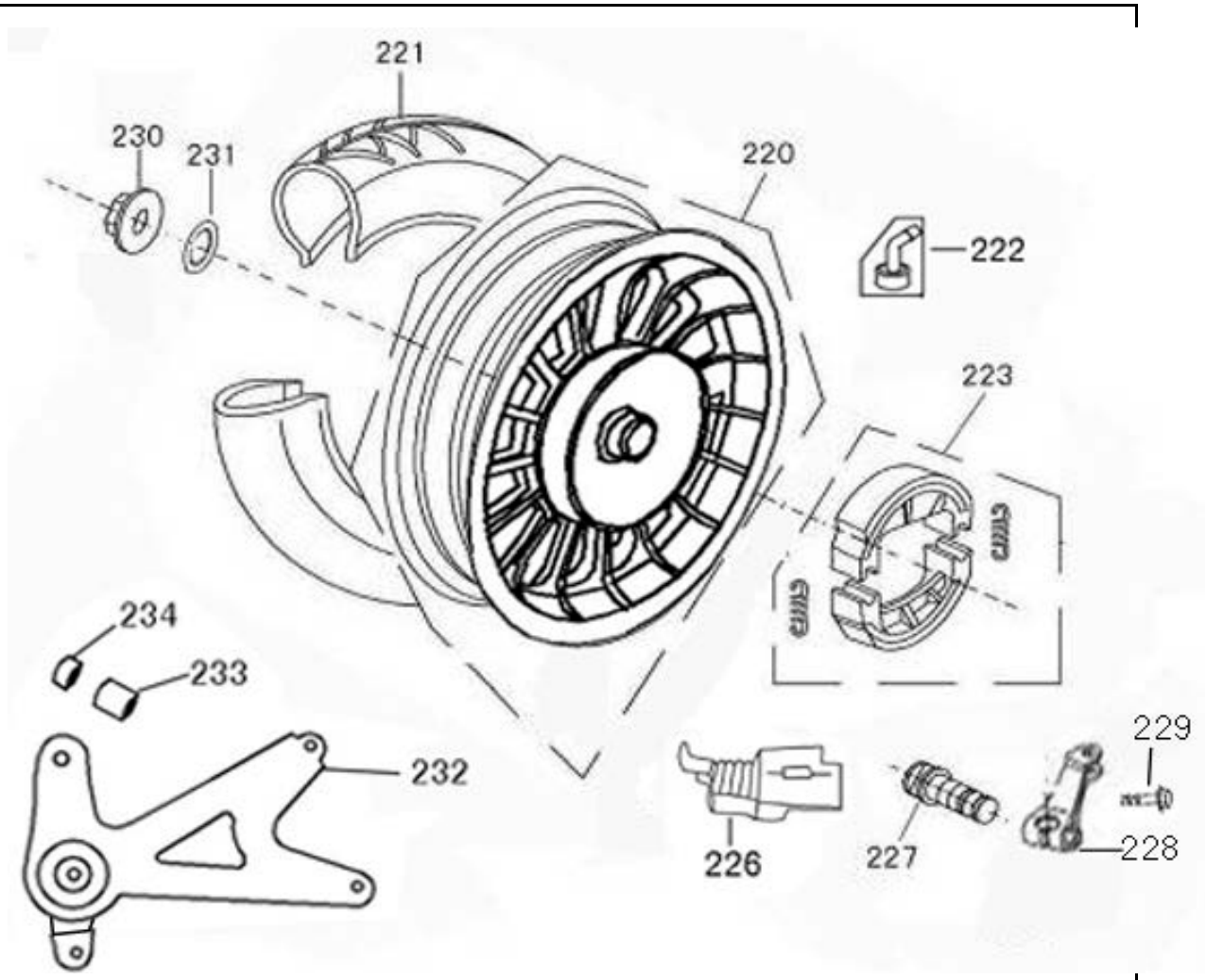

FIG.	Nº	REFERENCIA	DESCRIPCION	CANT	
F08	220	42600-DGW-9304	Llanta Rueda Trasera MT2.50X10 (RM125EFI)		
F08	221	44710-DGW-9101-B	Neumatico 3.50-10 Tubeless	1	
F08	222	42753-F8-9000-B	Valvula (PVR-70)	1	
F08	223	4312A-DGW-E000	Zapatas Freno Trasero (RM125EFI-110mm)	1	
F08	225	43142-DGW-9000	Muelle Retorno Leva Palanca Freno Tras	1	
F08	226	43143-DGW-9000	Funda Goma Guardapolvos	1	
F08	232	43210-ALA6-9000	Brazo Basculante Tras	1	
F08	227	43141-DGW-9000	Leva Eje Freno Trasero	1	
F08	228	43410-DGW-9000	Leva Palanca Freno Trasero	1	
F08	229	92101-06035-03	Tornillo R6*35	1	
F08	230	95501-16000-03	NUT U 16MM（G）	1	
F08	231	95901-16000-03	Arandela 16MM	1	
F08	233	42313-GZ-9000	Casquillo Brazo Basculante Tras (Largo)	1	
F08	234	42312-PS-9100	Casquillo Brazo Basculante Tras (Corto)	1	

ROMMI RM125 ZN125 Euro4 F09

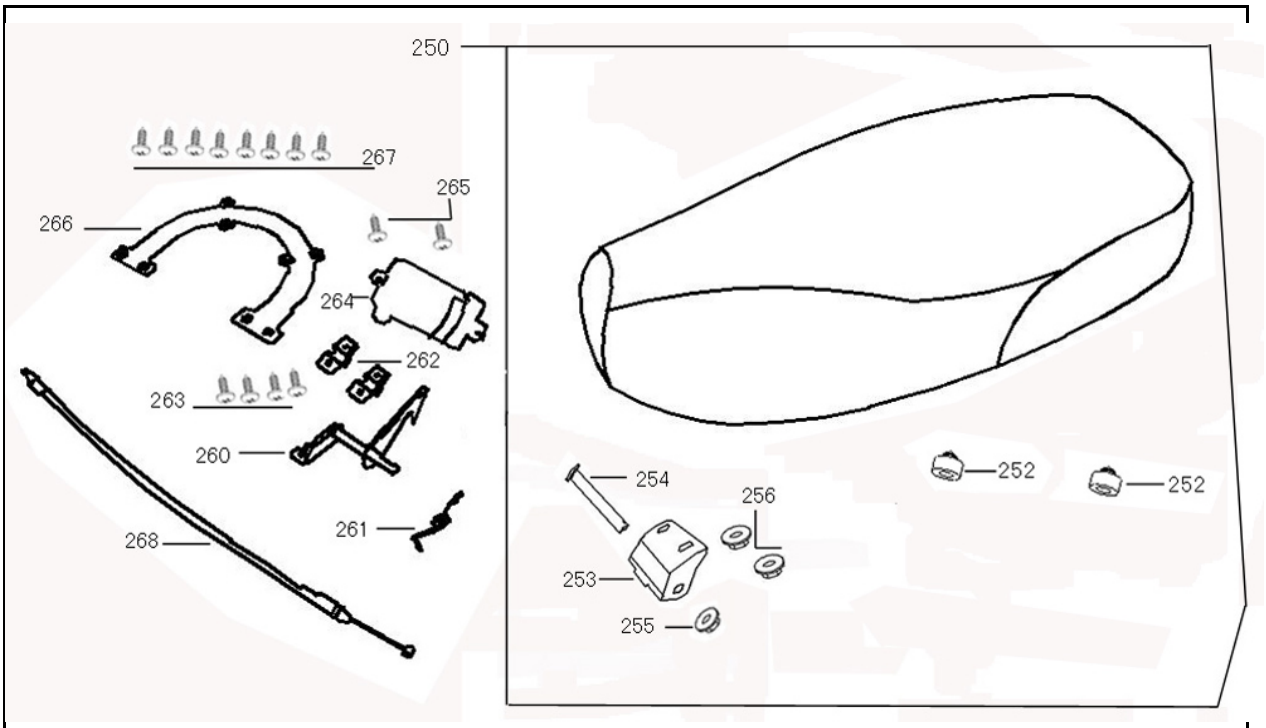

FIG.	Nº	REFERENCIA	DESCRIPCION	CANT	
F09	250	7720A-ALA6-9000	Asiento (Negro) (Rommi 125EFI)	1	
F09	250	7720A-ALA6-9000-006	Asiento (Marron) (Rommi 125EFI)	1	
F09	251	77103-ALA6-9000	BOLT LOCK PLATE SET	1	
F09	252	77206-ALA6-9000	RUBBER SEAT CUSH	2	
F09	253	77201-ALA6-9000	HINGE SEAT	1	
F09	254	77202-ALA6-9000	AXIS, HINGE SEAT	1	
F09	255	95201-06000-03	NUT FLANGE 6MM	1	
F09	256	95201-06000-03	NUT FLANGE 6MM	2	
F09	260	77204-ALA6-9000	Gancho Cierre Asiento	1	
F09	261	77243-ALA6-9000	PINTLE HOOK SPG	1	
F09	262	77239-ALA6-9000	PINTLE HOOK STAY	2	
F09	263	93401-42012-03	Tornillo Rosca Chapa (Ala Ancha) 4.2*12（G）	4	
F09	264	77237-ALA6-9000	PINTLE HOOK COVER	1	
F09	265	93401-42012-03	Tornillo Rosca Chapa (Ala Ancha) 4.2*12（G）	2	
F09	266	77244-ALA6-9000	CABLE SEAT LOCK	1	
F09	267	93401-42012-03	Tornillo Rosca Chapa (Ala Ancha) 4.2*12（G）	8	
F09	268	77240-ALA6-9000	Cable Cerradura Asiento	1	

ROMMI RM125 ZN125 Euro4 F10

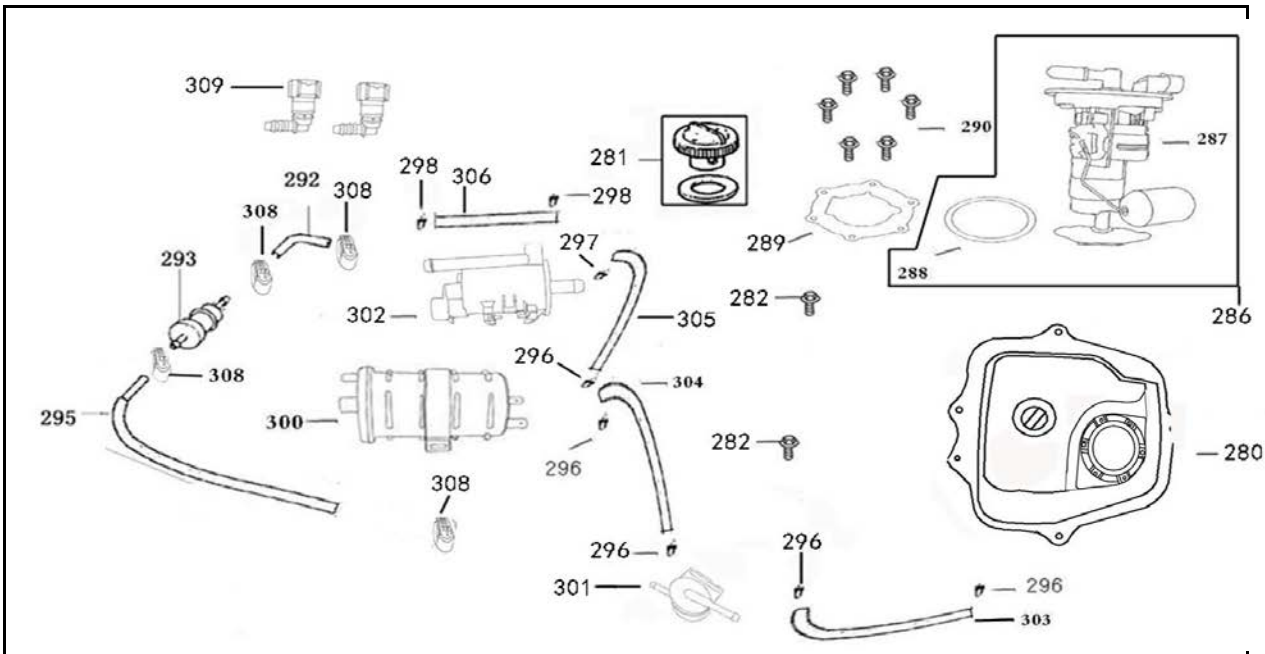

FIG.	Nº	REFERENCIA	DESCRIPCION	CANT	
F10	280	17500-AFAC-9000	Deposito de Gasolina	1	
F10	281	92101-06012-03	Tornillo M6*12（G）	2	
F10	282	17620-F8-A000	Tapon Deposito Gasolina	1	
F10	287	39370-AFAC-9000-B	Bomba de Gasolina Vertical (EFI) (RM125EFI)	1	
F10	288	39372-AFAE-9000	Junta Torica Bomba de Gasolina Vertical (EFI)	1	
F10	289	39373-AFAE-9000	Brida Soporte Bomba Gasolina (EFI)	1	
F10	290	93201-05012-03	Tornillo M5 * 12 pan head	6	
F10	292	1768A-AFAC-9000	Tubo Gasolina	1	
F10	293	39375-AFAA-9000	Filtro de Gasolina (EFI) ZNEN ZN125T30A	1	
F10	295	1768A-AFAC-9000	Tubo Gasolina	1	
F10	300	18800-AFAA-9000	Bote (EFI)	1	
F10	301	18810-F8-8100-JL	Vavula de Descarga (EFI)	1	
F10	302	18227-AFAA-9000	Valvula Solenoide Bote (EFI)	1	
F10	309	39374-AFAE-9000	Conector Tubo Gasolina (EFI)	1	
F10	296	19412-F8-9000	CLIP Tubo Goma Φ7.5	5	
F10	297	19411-ABA4-9000	CLIP Tubo Goma Φ9.5	1	
F10	298	19411-F8-9200	CLIP Tubo Goma Φ11	2	
F10	303	18825-AFAC-9000	Tank to the dump valve to take over	1	
F10	304	18826-AFAC-9000	Dump valve to the canister to take over	1	
F10	305	18830-AFAE-9000	Canister to solenoid valve to take over	1	
F10	306	18831-AFAC-9000	Solenoid valve to the inlet pipe to take over	1	
F10	308	19712-TW-9000	Stainless steel band	4	

ROMMI RM125 ZN125 Euro4 F11

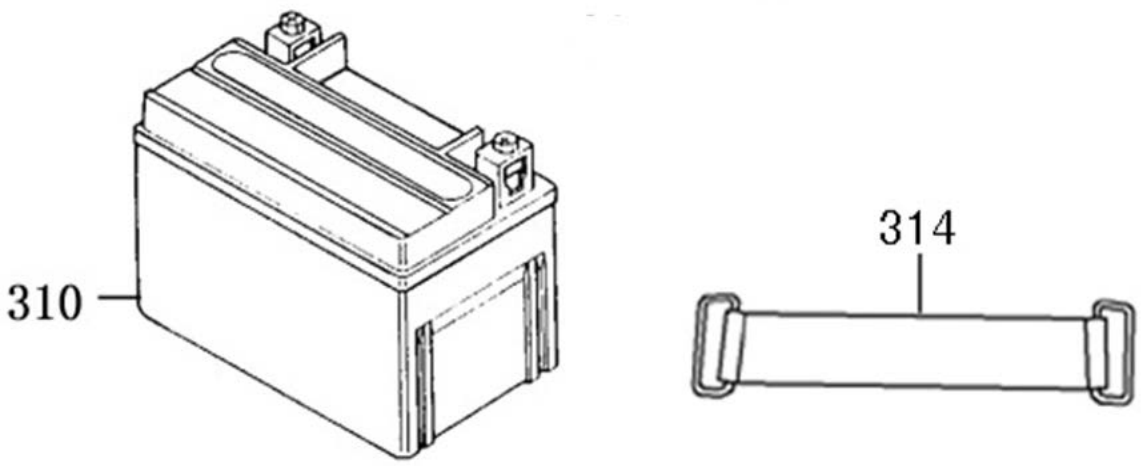

FIG.	Nº	REFERENCIA	DESCRIPCION	CANT	
F11	310	**31500-F8-A200**	Bateria Sin Mantenimiento (YTX7A-BS)		
F11	314	31501-XF-9000	Tira de Goma Sujecion Batería para Scooter Retro ZNEN ZN125T-		

ROMMI RM125 ZN125 Euro4 F13

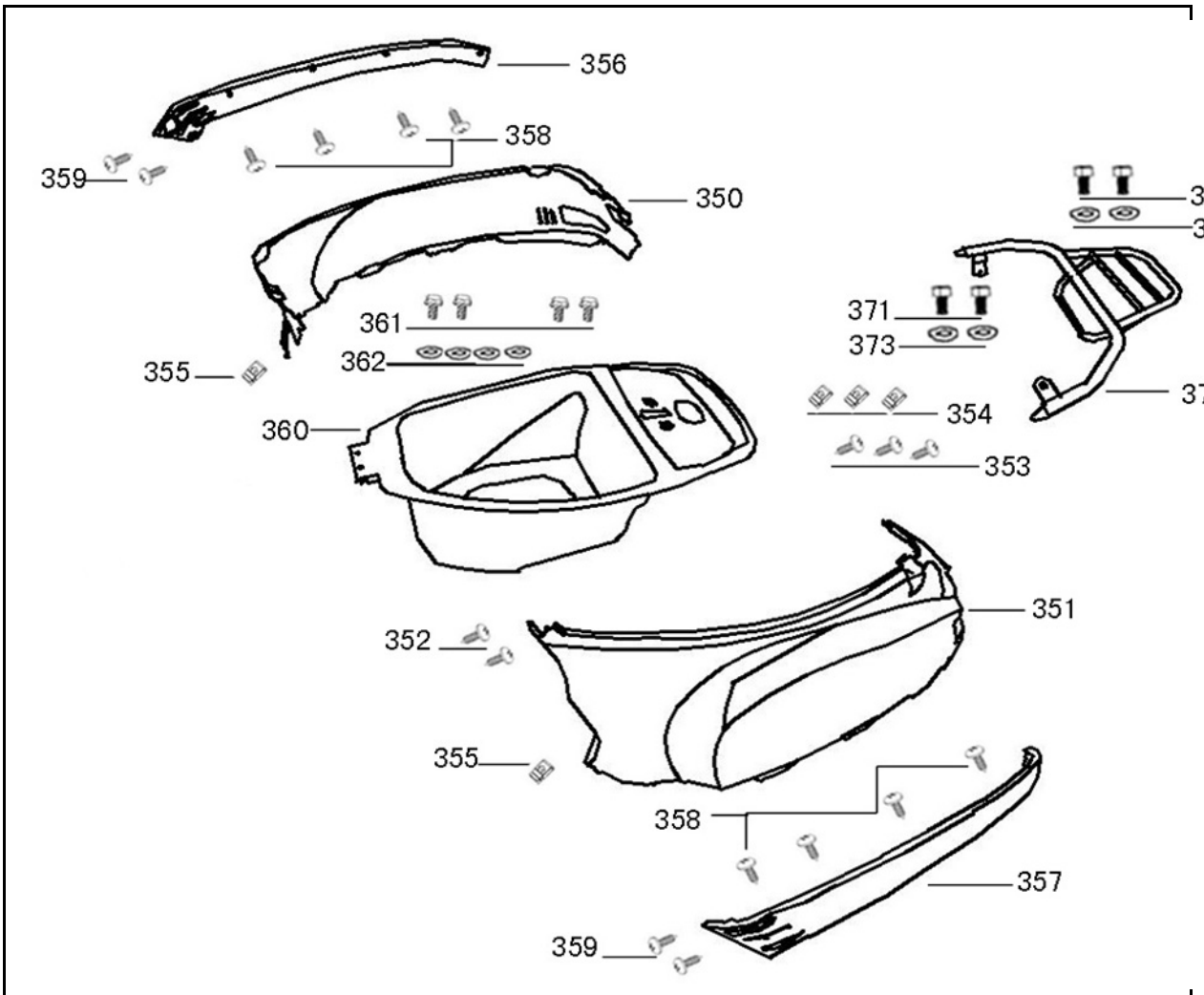

FIG.	Nº	REFERENCIA	DESCRIPCION	CANT	
F13	350	**83500-ALA6-9000-001**	Tapa Lateral Trasera Der (Blanco)	1	
F13	350	**83500-ALA6-9000-004**	Tapa Lateral Trasera Der. (Beige)	1	
F13	350	**83500-ALA6-9000-005**	Tapa Lateral Trasera Der. (Negro)	1	
F13	350	**83500-ALA6-9000-008**	Tapa Lateral Trasera Der. (Rosa)	1	
F13	351	**83600-ALA6-9000-001**	Tapa Lateral Trasero Izq (Blanco)	1	
F13	351	**83600-ALA6-9000-004**	Tapa Lateral Trasera Izq. (Rosa)	1	
F13	351	**83600-ALA6-9000-005**	Tapa Lateral Trasero Izq. (Negro)	1	
F13	351	**83600-ALA6-9000-008**	Tapa Lateral Trasera Izq. (Rosa)	1	
F13	352	93401-42012-03	Tornillo Rosca Chapa (Ala Ancha) 4.2*12	2	
F13	353	93401-48016-03	Tornillo Rosca Chapa (Ala Ancha) 4.8*16	3	
F13	354	90601-F8-9000	Tuerca Chapa (Grapa) 4MM	3	
F13	355	90601-F8-9000	Tuerca Chapa (Grapa) 4MM	2	
F13	356	**83501-ALA6-9000-001**	Plastico Inferior Tapa Lateral Der (Blanco)	1	
F13	356	**83501-ALA6-9000-004**	Plastico Inferior Tapa Lateral Der (Beige)	1	

ROMMI RM125 ZN125 Euro4 F13

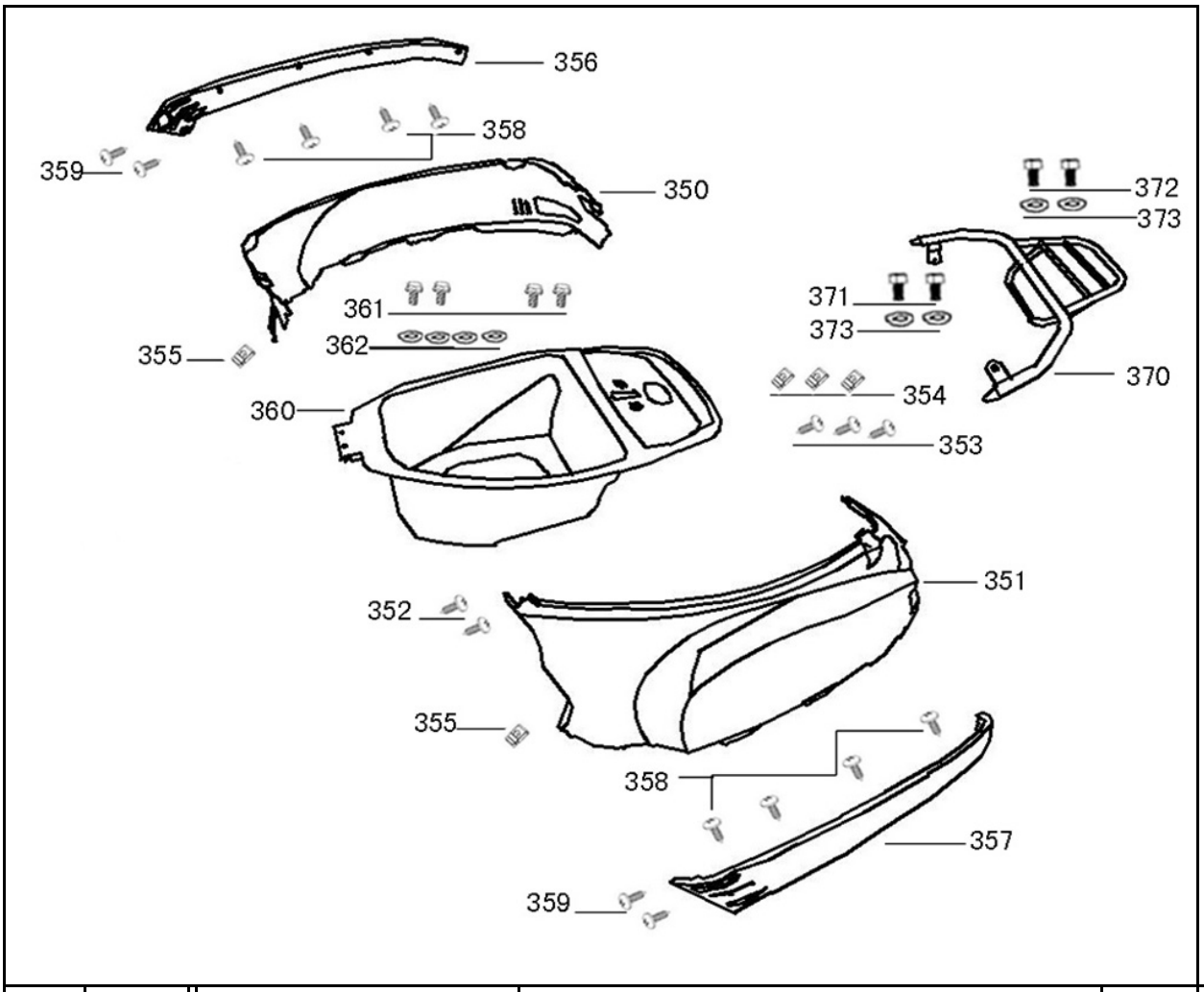

FIG.	Nº	REFERENCIA	DESCRIPCION	CANT	
F13	356	**83501-ALA6-9000-005**	Plastico Inferior Tapa Lateral Der (Negro)	1	
F13	356	**83501-ALA6-9000-008**	Plastico Inferior Tapa Lateral Der (Rosa)	1	
F13	357	**83601-ALA6-9000-004**	Plastico Inferior Tapa Lateral Izq (Beige)	1	
F13	357	**83601-ALA6-9000-005**	Plastico Inferior Tapa Lateral Izq (Negro)	1	
F13	357	**83601-ALA6-9000-001**	Plastico Inferior Tapa Lateral Izq (Blanco)	1	
F13	357	**83601-ALA6-9000-008**	Plastico Inferior Tapa Lateral Izq (Rosa)	1	
F13	358	**93401-42012-03**	Tornillo Rosca Chapa (Ala Ancha) 4.2*12	8	
F13	359	**93401-42016-03**	Tornillo Rosca Chapa (Ala Ancha) 4.2*16	4	
F13	360	**81250-AFAC-9000**	Plastico Cofre Bajo el Asiento	1	
F13	361	**92101-06016-03**	Tornillo 6*16 (G)	4	
F13	362	**95801-06000-03**	WANSHWE 6MM (G)	4	
F13	370	**81200-ALA6-9000**	Parrilla Portabultos Tras (RM125EFI)	1	
F13	371	**92501-08025-03**	Tornillo Especial 8*25	2	
F13	372	**92501-08016-03**	Tornillo Especial 8*16	2	
F13	373	**95801-08000-03**	Arandela 8MM (G)	4	
F13	374	**43812-RME120**	Tapita Servicio Cofre Bajo Asiento	1	

ROMMI RM125 ZN125 Euro4 F14

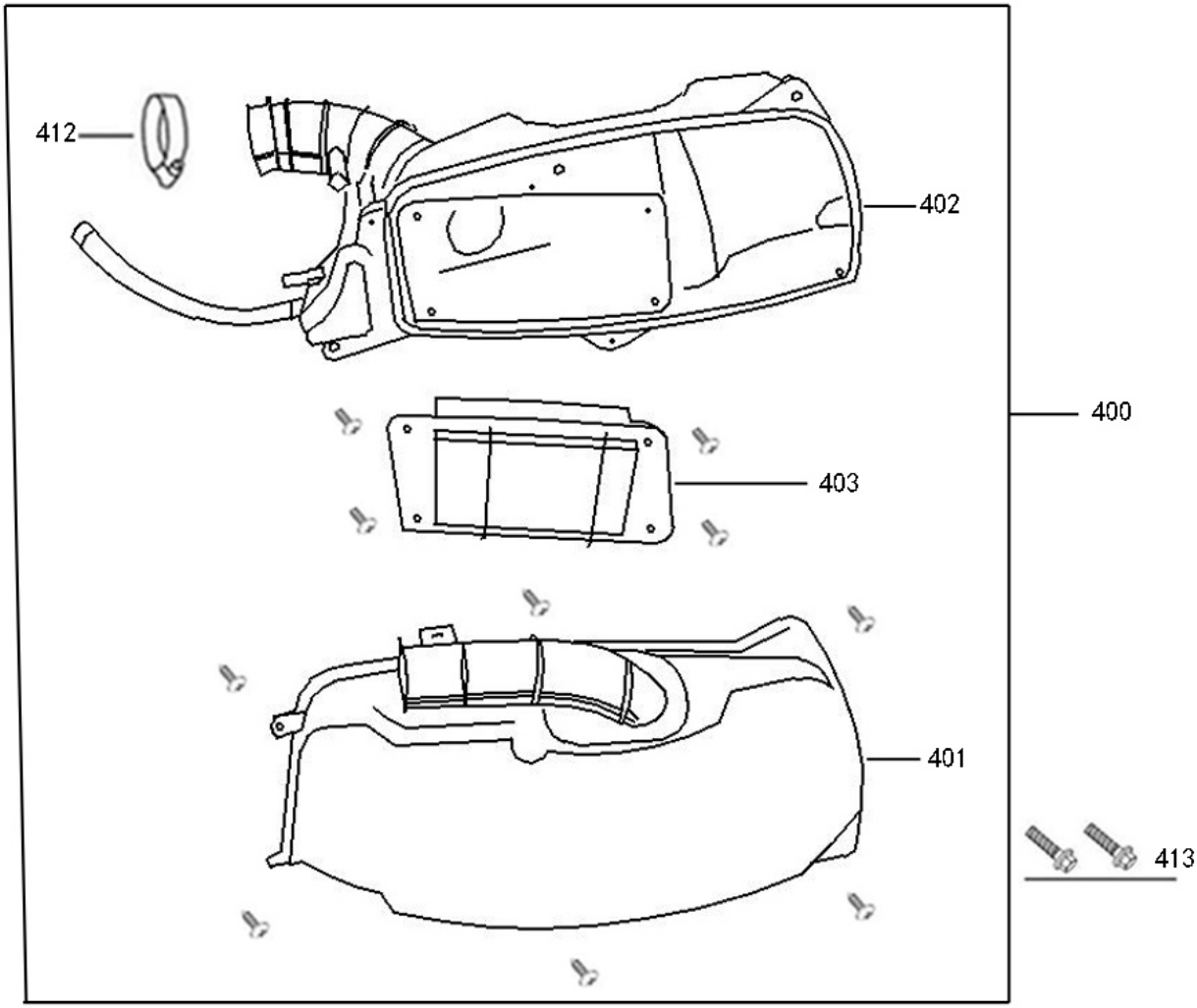

FIG.	Nº	REFERENCIA	DESCRIPCION	CANT	
F14	400	**17200-DW-9000**	Caja Filtro Aire Completo (EFI) (RM125EFI)	1	
F14	401	17231-DW-9000	COVER AIR/C	1	
F14	402	1723A-DW-9000	CASE ASSY AIR/C	1	
F14	403	**17211-DW-9000**	Elemento Filtro Aire	1	
F14	412	90652-F8-9000	Abrazadera Metálica Tobera Filtro	1	
F14	413	92401-06025-03	Tornillo SH 6*25(G)	2	

ROMMI RM125 ZN125 Euro4 F15

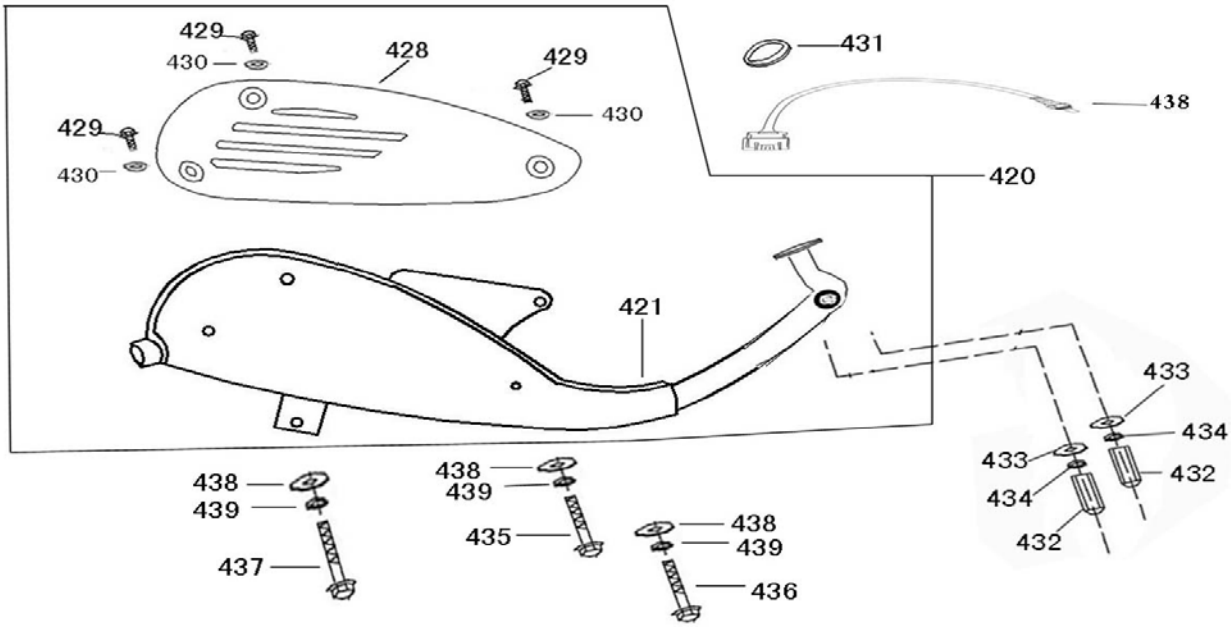

FIG.	Nº	REFERENCIA	DESCRIPCION	CANT	
F15	420	**1830A-ALA6-E500**	Tubo Escape (EFI) (RM125EFI) Rommi 125i	1	
F15	421	18300-ALA6-E500	MUFFLER COMP EXH	1	
F15	428	**18318-ALA6-9000**	Protector Tubo de Escape	1	
F15	430	95802-06000-09	WANSHWE 6MM (S)	3	
F15	431	**18291-F8-9000**	Junta Tubo de Escape	1	
F15	432	90201-F8-9000	NUT (HEX) CAP 6MM	2	
F15	433	95801-06000-03	WASHER 6MM	2	
F15	434	95901-06000-03	SPG WASHER 6MM	2	
F15	435	92201-08070-03	Tornillo R 8*70	1	
F15	435	92201-08045-03	Tornillo R 8*45	1	
F15	435	92201-08115-03	Tornillo R 8*115	1	
F15	436	95801-08000-03	WASHER 8MM	3	
F15	437	95901-08000-03	SPG WASHER 8MM	3	
F15	438	39350-AFAA-9000	Sonda Lambda Sensor Oxigeno (EFI)	1	

ROMMI RM125 ZN125 Euro4 F16

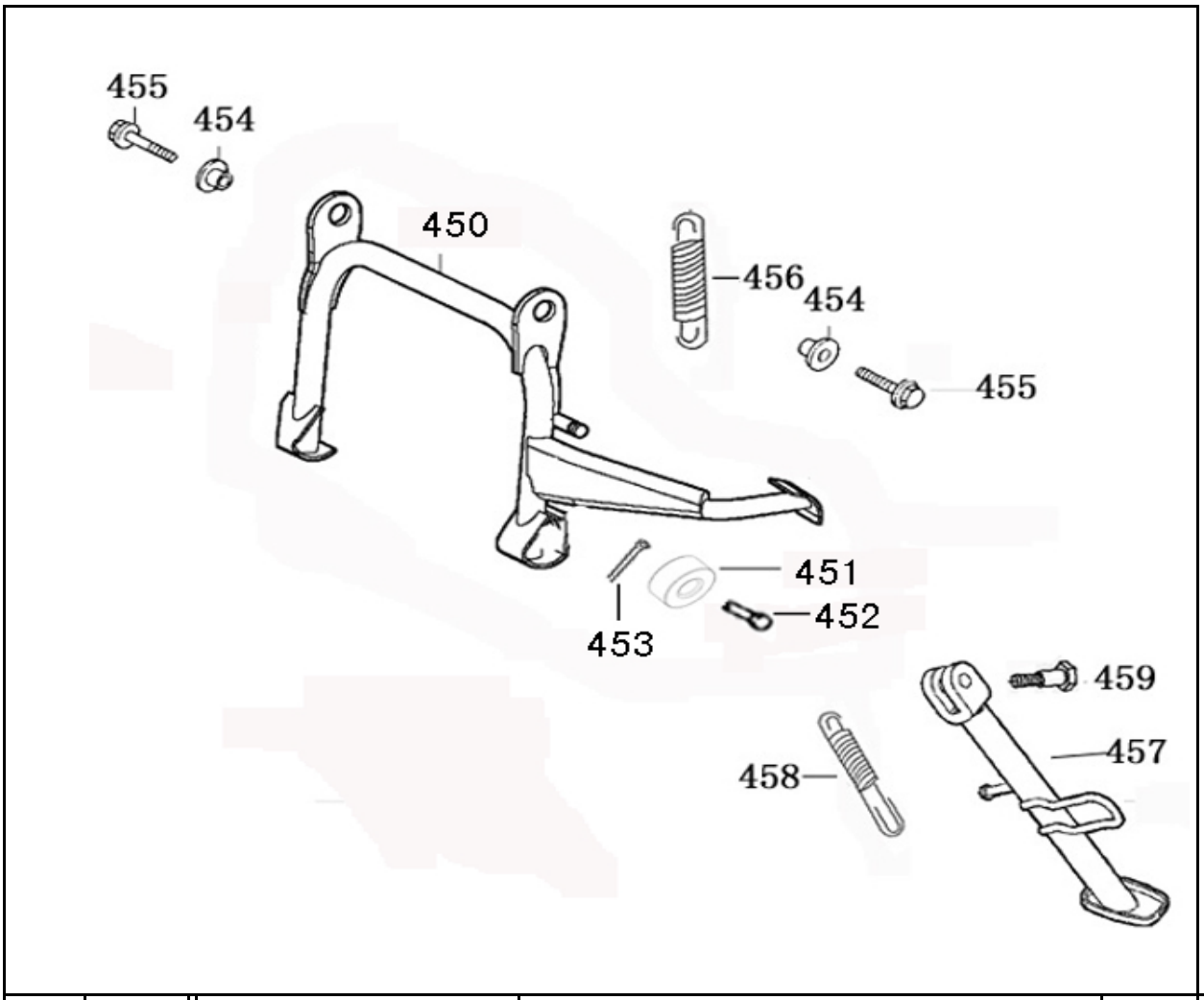

FIG.	Nº	REFERENCIA	DESCRIPCION	CANT	
F16	450	50500-ALA6-9000	STAND COMP MAIN	1	
F16	451	**50505-ALA6-9000**	Rodillo Tope de Goma Caballete	1	
F16	452	50506-ALA6-9000	PIN STOPPER RUBBER	1	
F16	453	97001-16250	Pasador aletas	1	
F16	454	50502-F8-9000	Casquillo Caballete Central (RM125EFI)	2	
F16	455	92201-10025-03	Tornillo Caballete Central M10*25 (G)	2	
F16	456	**95014-ACAE-E000**	Muelle Caballete Central (RM125EFI)	1	
F16	457	**50530-ALA6-9000**	Caballete Lateral (RM125EFI)	1	
F16	458	**95015-ACA6-9000**	Muelle Caballete Lateral (RM125EFI)	1	
F16	459	**90101-F8-E000**	Tornillo Caballete Lateral (RM125EFI)	1	

ROMMI RM125 ZN125 Euro4 F17

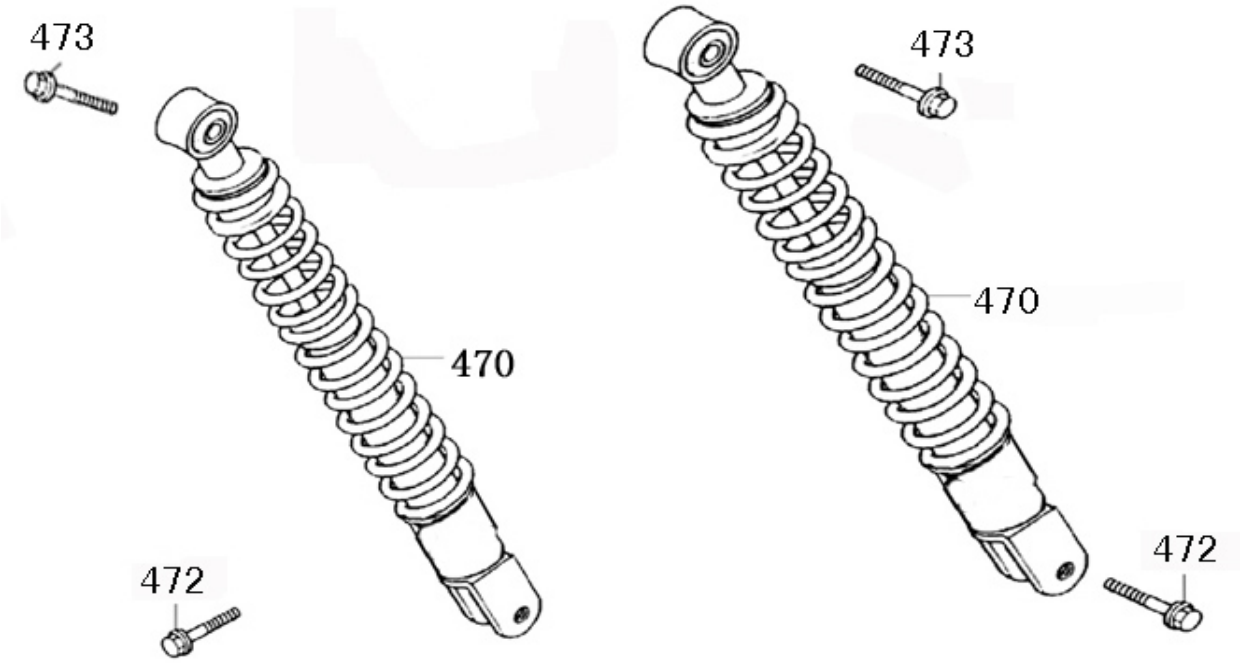

FIG.	Nº	REFERENCIA	DESCRIPCION	CANT	
F17	470	**52500-ALA6-9000**	Amortiguador Trasero (RM125EFI)		
F17	472	**92201-08032-03**	Tornillo 8*32 (G)	2	
F17	473	**92201-10040-03**	Tornillo 10*40 (G)	2	

ROMMI RM125 ZN125 Euro4 F18

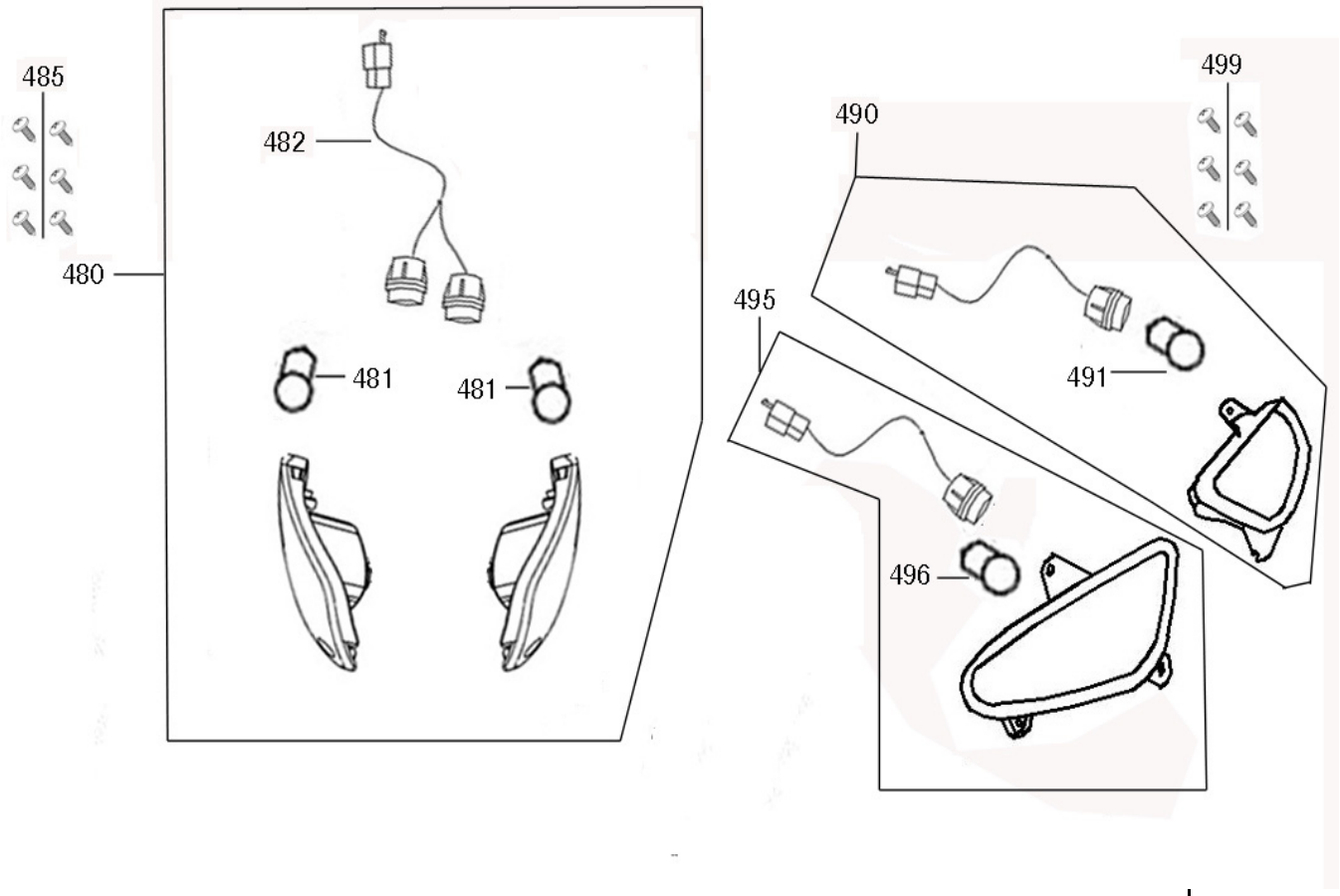

FIG.	Nº	REFERENCIA	DESCRIPCION	CANT	
F18	480	**33400-ALA6-9100**	Conjunto Intermitentes Delanteros Der-Izq	1	
F18	481	34905-F8-9000	Bombilla Intermitente 12V10W	2	
F18	482	**33411-ALA6-9100**	Conector Intermitentes Del	1	
F18	483	33610-RME120	Intermitente Del Der	1	
F18	484	33640-RME120	Intermitente Del Izqu	1	
F18	490	**33600-ALA6-9000**	Intermitente Trasero Derecho	1	
F18	491	34905-F8-9000	Bombilla Intermitente	1	
F18	495	**33650-ALA6-9000**	Intermitente Trasero Izquierdo	1	
F18	496	34905-F8-9000	Bombilla Intermitente	1	
F18	499	93401-42012-03	ST4.2*12	6	

ROMMI RM125 ZN125 Euro4 F19

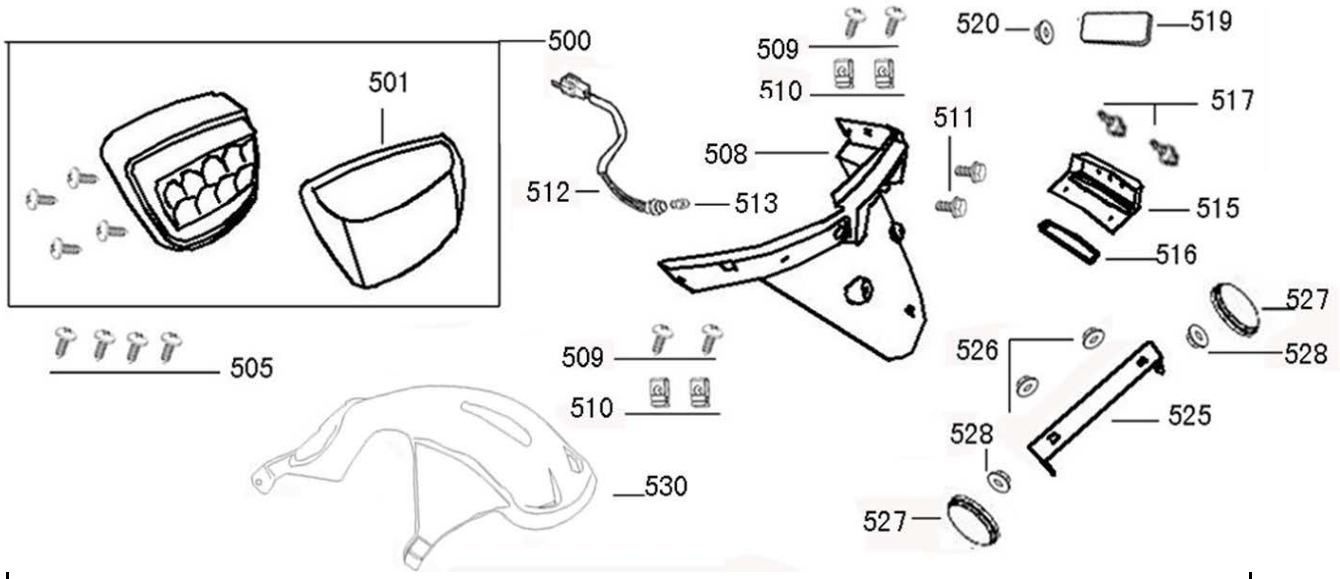

FIG.	Nº	REFERENCIA	DESCRIPCION	CANT	
F19	500	**33700-ALA6-9000**	Faro Trasero Compl (RM12) ZNEN ZN125T-30A		
F19	501	**33702-ALA6-9000**	Tulipa Faro Trasero (RM12) Rommi125i		
F19	508	**80105-ALA6-9000-001**	Guardabarros Tras Portamatriculas (Blanco)	1	
F19	508	**80105-ALA6-9000-004**	Guardabarros Tras Portamatriculas (Beige)	1	
F19	508	**80105-ALA6-9000-005**	Guardabarros Tras Portamatriculas (Negro)	1	
F19	508	**80105-ALA6-9000-008**	Guardabarros Tras Portamatriculas (Rosa)	1	
F19	511	92101-06016-03	Tornillo M6*16 (G)		
F19	515	**33721-ALA6-9000**	Tapa Luz Matricula		
F19	516	**33723-ALA6-9000**	Cristal Luz Matricula		
F19	530	**63412-RME120**	Guardabarros Interior Rueda Tras. (Negro)	1	
F19	505	93401-42012-03	Tornillo Rosca Chapa (Ala Ancha) 4.2*12（G）	4	
F19	509	93401-48016-03	Tornillo Rosca Chapa (Ala Ancha) 4.8*16（G）	4	
F19	510	90601-F8-9000	Tuerca Chapa (Grapa) 4MM	4	
F19	512	33724-ALA6-9000	SOCKET,LIGHT ASSY,LICENSE	1	
F19	513	34903-F8-9000	SIDELIGHTS BULB 12V 5W	1	
F19	517	93401-48016-03	Tornillo Rosca Chapa (Ala Ancha) 4.8*16（G）	2	
F19	518	90601-F8-9000	Tuerca Chapa (Grapa) 4MM	2	
F19	519	33751-F8-E000	REFLEX REFLECTOR	1	
F19	520	95101-06000-03	NUT FLANGE 6MM（G）	1	
F19	525	84707-ALA6-9000	UNDER NUMBER BRKT RR	1	
F19	526	95201-06000-03	NUT FLANGE 6MM	2	
F19	527	33741-F8-E000	REFLEX REFLECTOR	2	
F19	528	95101-06000-03	NUT FLANGE 6MM（G）	2	

ROMMI RM125 ZN125 Euro4 F20

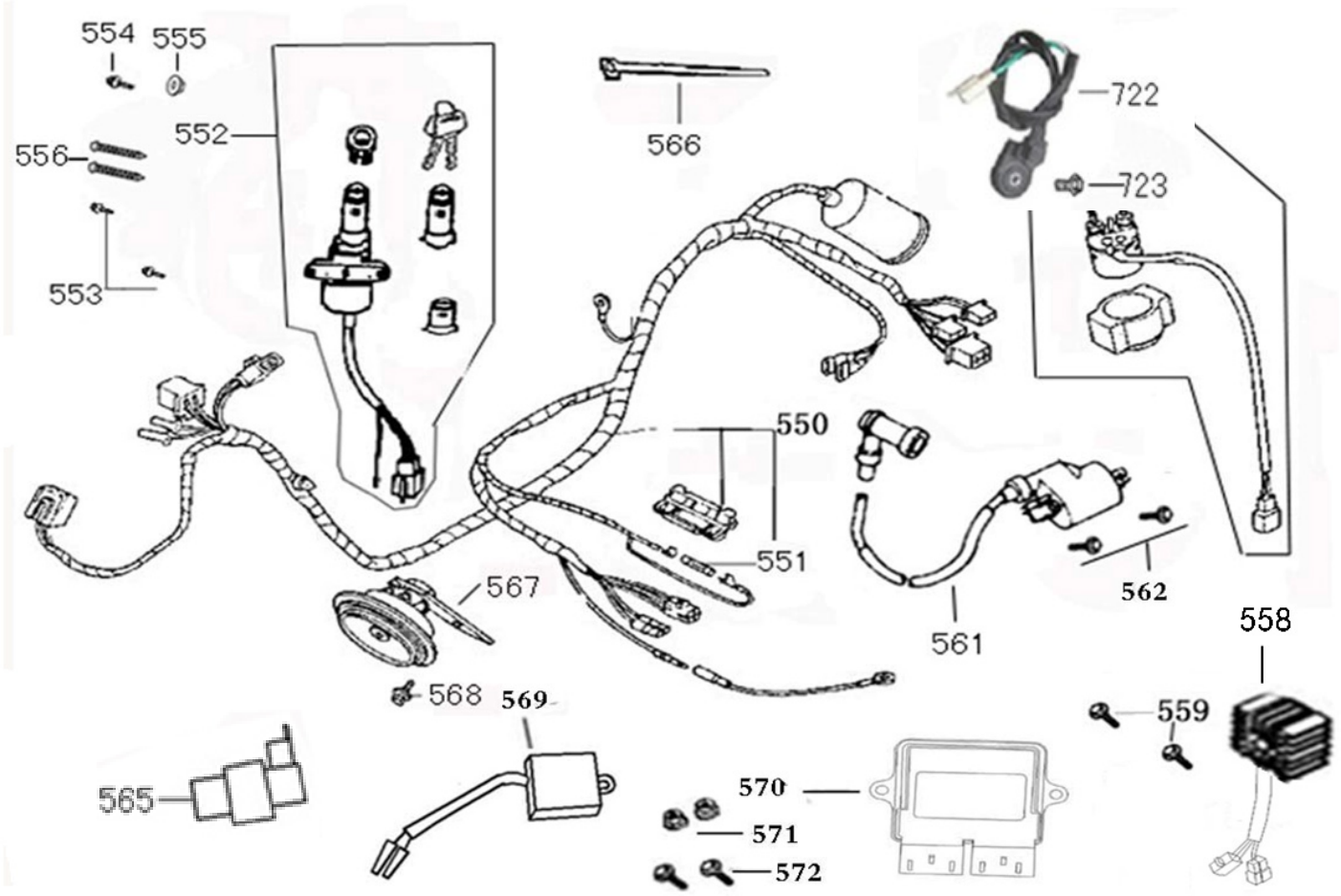

FIG.	Nº	REFERENCIA	DESCRIPCION	CANT	
F20	550	**32100-AFAC-E000**	Cableado Electrico Principal		
F20	551	99200-11500	Fusible 15A	4	
F20	552	**35010-ALA6-9000**	Juego de Cerraduras Completo (RM125i)		
F20	558	31600-AFAA-9000	Regulador Rectificador (EFI)		
F20	560	**3051A-AFAA-9000**	Rele Arranque (RM125i)		
F20	561	**92101-06016-03**	Bobina de Alta (EFI)		
F20	565	38400-F8-A000	Controlador Faro Delantero (AHO)		
F20	567	**38110-XF-9000**	Claxon (RM125i)		
F20	569	38300-F8-9300	Rele Intermitentes		
F20	570	39100-AFAC-9000-B	ECU (EFI)		
F20	722	88140-F8-9000	Interruptor Caballete Lateral (RM125i)		

ROMMI RM125 ZN125 Euro4 F20

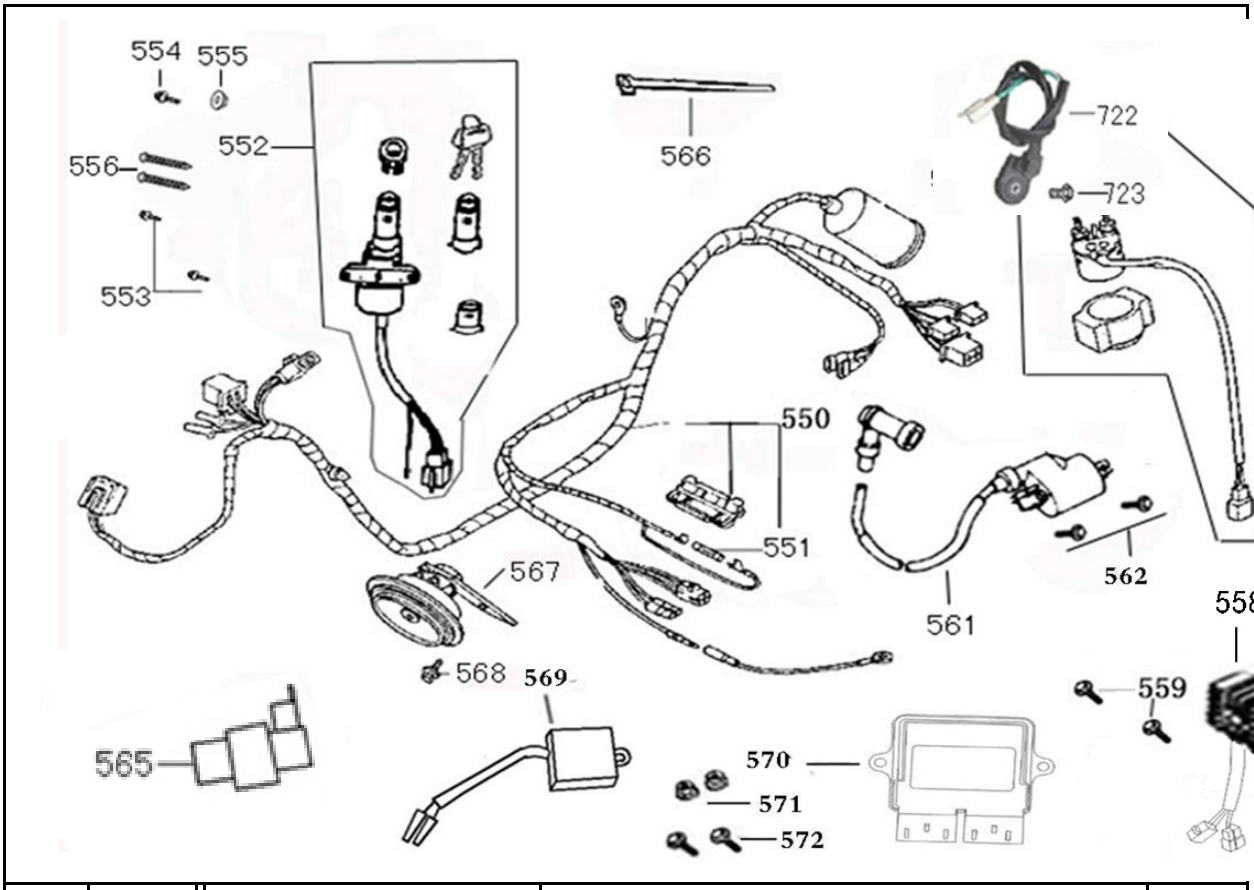

FIG.	Nº	REFERENCIA	DESCRIPTION	CANT	
F20	553	93301-06012-03	Tornillo Oval 6*12	2	
F20	554	92101-06016-03	Tornillo 6*16 (G)	1	
F20	555	95201-06000-03	Tuerca 6MM (G)	1	
F20	556	93401-38030-03	Tornillo Rosca Chapa (Ala Ancha) 3.8*30（G）	2	
F20	566	90006-F8-9000	Abrazadera de Plastico 250mm	15	
F20	568	92101-06012-03	Tornillo 6*12 (G)	1	
F20	571	92101-06016-03	Tornillo 6*16 （G）	2	
F20	572	95201-06000-03	Tuerca 6MM （G）	4	

ROMMI RM125 ZN125 Euro4 F27	

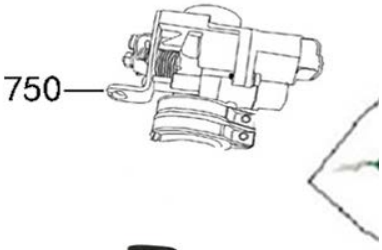

570

561

438

558

FIG.	Nº	REFERENCIA	DESCRIPCION	CANT	
F21	438	39350-AFAA-9000	Sonda Lambda Sensor Oxigeno (EFI)	1	
F21	570	39100-AFAC-9000-B	ECU (EFI)		
F21	750	39365-AFAA-9000	Cuerpo Inyector (EFI)		
F21	751	39340-AFAA-9000	Sensor Temperatura Cilindro (EFI)		
F21	558	31600-AFAA-9000	Regulador Rectificador (EFI)		
F21	561	92101-06016-03	Bobina de Alta (EFI)		

ROMMI RM125 ZN125 Euro4 F21

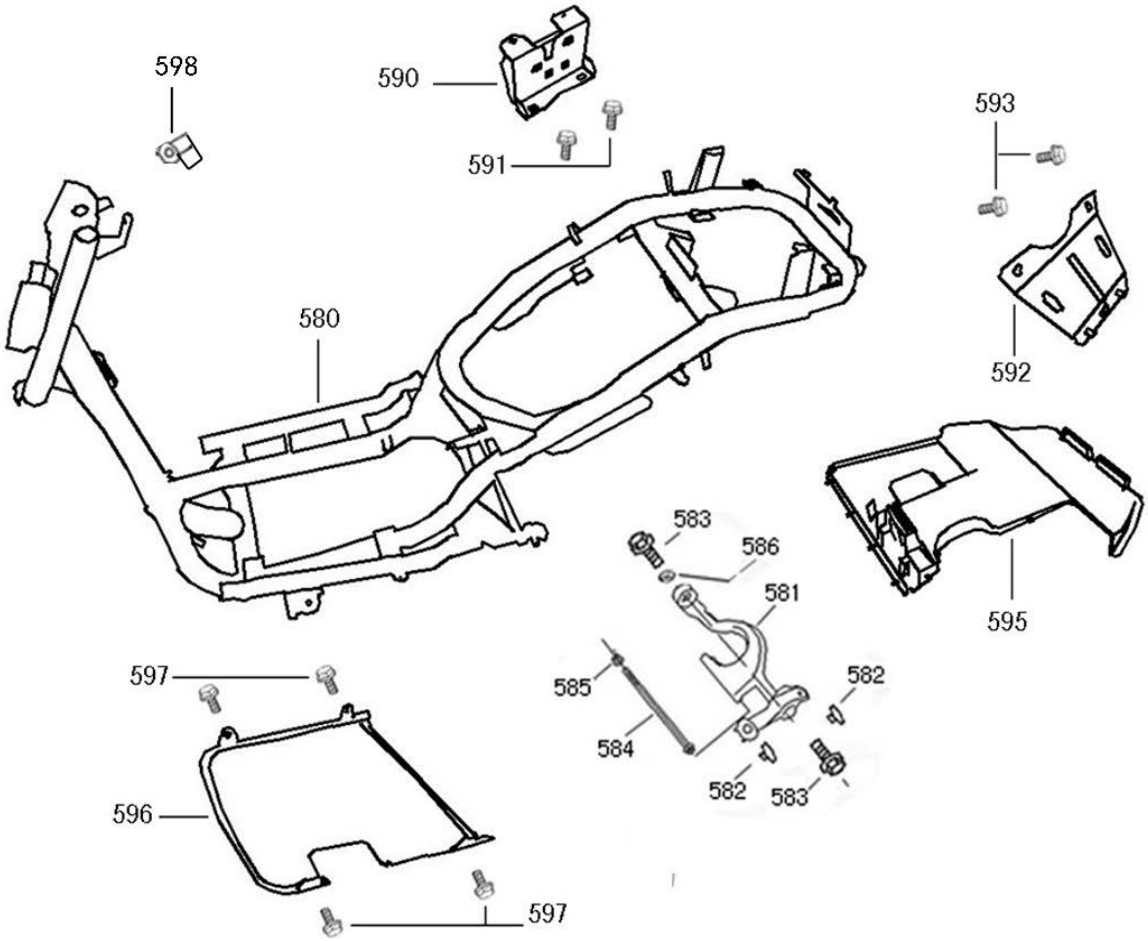

FIG.	Nº	REFERENCIA	DESCRIPCION	CANT	
F22	580	**50100-AFAC-9000**	Chasis		
F22	581	**50350-ALA6-9000**	Brida Balancin Soporte Motor		
F22	582	50352-F8-9000	Bloqueo Casquillo Balancin		
F22	584	**50356-F8-9000**	Eje Basculante Motor		
F22	590	**77235-ALA6-9000**	Brida Cierre Asiento (RM125EFI)		
F22	595	**80104-ALA6-9000**	Tapa Trasera Guardapolvos		
F22	596	**50613-ALA6-9000**	Tapa Inferior Guardapolvos Reposapies		
F22	583	92201-10055-03	Tornillo 10*55（G）	2	
F22	585	95401-10000-03	NUT U FLANGE 10MM（G）	1	
F22	586	99121-F8-9000	COLLAR DISTANCE	1	
F22	590	77235-ALA6-9000	LOCK ASSY INNER BOX	1	
F22	591	92701-06016-03	Tornillo 6*16 （G）	2	
F22	592	50320-ALA6-9000	STAY RR FENDER	1	
F22	593	92701-06016-03	Tornillo 6*16 （G）	2	
F22	597	92101-06012-03	Tornillo 6*12（G）	4	
F22	598	53129-ALA6-9000	Electric door lock installed sets	1	

ROMMI RM125 ZN125 Euro4 F27	

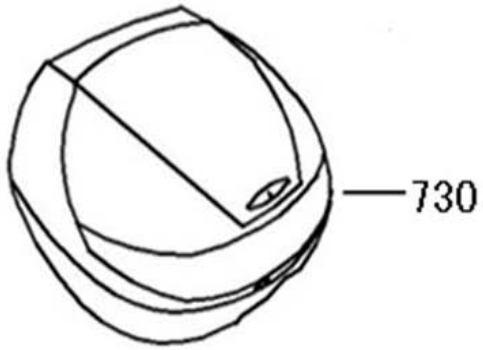

FIG.	Nº	REFERENCIA	DESCRIPCION	CANT	
F27	721	89010-F8-9000	TOOL SET	1	
F27	730	**8150A-LY-9100-001**	Baul Traseo (Blanco) 28L	1	
F27	730	**8150A-LY-9100-005**	Baul Traseo (Negro) 28L	1	
F27	753	**6421A-ALA6-9000**	Pantalla Parabrisas h cm	1	
F27	~	64340-ALA6-9000	Aluminum pedals	1	
F27	~	87226-ALA6-E000	CAUTION ANTI TAMPERING	1	
F27	~	87227-F8-E000	ID MARK	1	
F27	723	92101-06016-03	Tornillo R 6*16	1	
F27	~	10000-AFAC-9000	MOTOR	1	
F27	765	89012-RME120	Adhesivo ROMMI		